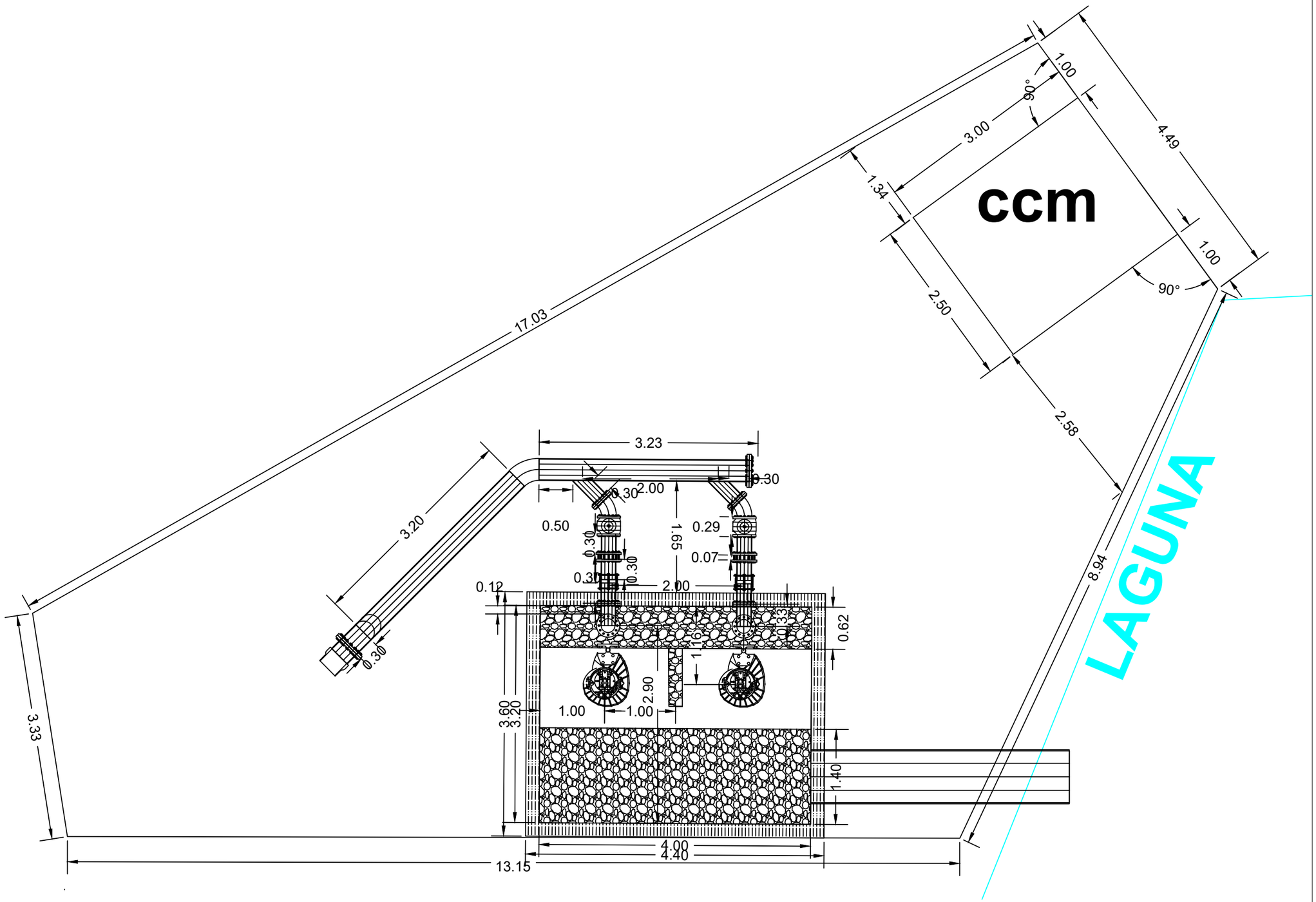

GOBIERNO MUNICIPAL DE REYNOSA IMPARABLE 2024 2027

COMAPA
COMISIÓN MUNICIPAL DE AGUA POTABLE Y ALCANTARILLADO DEL MUNICIPIO DE REYNOSA
REYNOSA IMPARABLE

CROQUIS DE LOCALIZACION

NOTAS RELEVANTES:

GERENCIA GENERAL
DE LA COMISION MUNICIPAL DE AGUA POTABLE
Y ALCANTARILLADO DEL MUNICIPIO DE REYNOSA

ING. FELIPE DE JESUS CHIW VEGA

GERENCIA TECNICA Y OPERATIVA
DE LA COMISION MUNICIPAL DE AGUA POTABLE
Y ALCANTARILLADO DEL MUNICIPIO DE REYNOSA

ING. JOSE GUADALUPE CANTU VIERA

COORDINACION DE INGENIERIA Y PROYECTOS
DE LA COMISION MUNICIPAL DE AGUA POTABLE
Y ALCANTARILLADO DEL MUNICIPIO DE REYNOSA

ING. CARLOS ALBERTO IBARRA RICO

NOMBRE DEL PROYECTO:

CONSTRUCCION DE ESTACION DE BOMBEO PLUVIAL EN CALICHERA, SIN NUMERO CON CALLE 18 DE MARZO EN COLONIA PEDRO J. MENDEZ, INCLUYE DOS EQUIPOS DE BOMBEO DE 75 LPS, FONTANERIA, SISTEMA ELECTRICO, OBRA CIVIL Y 149.13 ML DE EMISOR A PRESION DE 315 MM (12") DE DIAMETRO CON TUBERIA PVC CLASE 10 EN EL MUNICIPIO DE REYNOSA, TAMAULIPAS.

UBICACION:

CALICHERA, SIN NUMERO CON CALLE 18 DE MARZO EN COLONIA PEDRO J. MENDEZ, EN EL MUNICIPIO DE REYNOSA, TAMAULIPAS.

NOMBRE DEL PLANO:

PLANTA CONJUNTO

NUMERO DE PLANO: 1 de 20

ESCALA GRAFICA:

FECHA: MARZO-2026

RESPONSABLE DE PROYECTO: ING. CARLOS A. IBARRA RICO

DIGITALIZO: ING. JULIO G. ESQUIVEL C.

CLAVE PLANO:

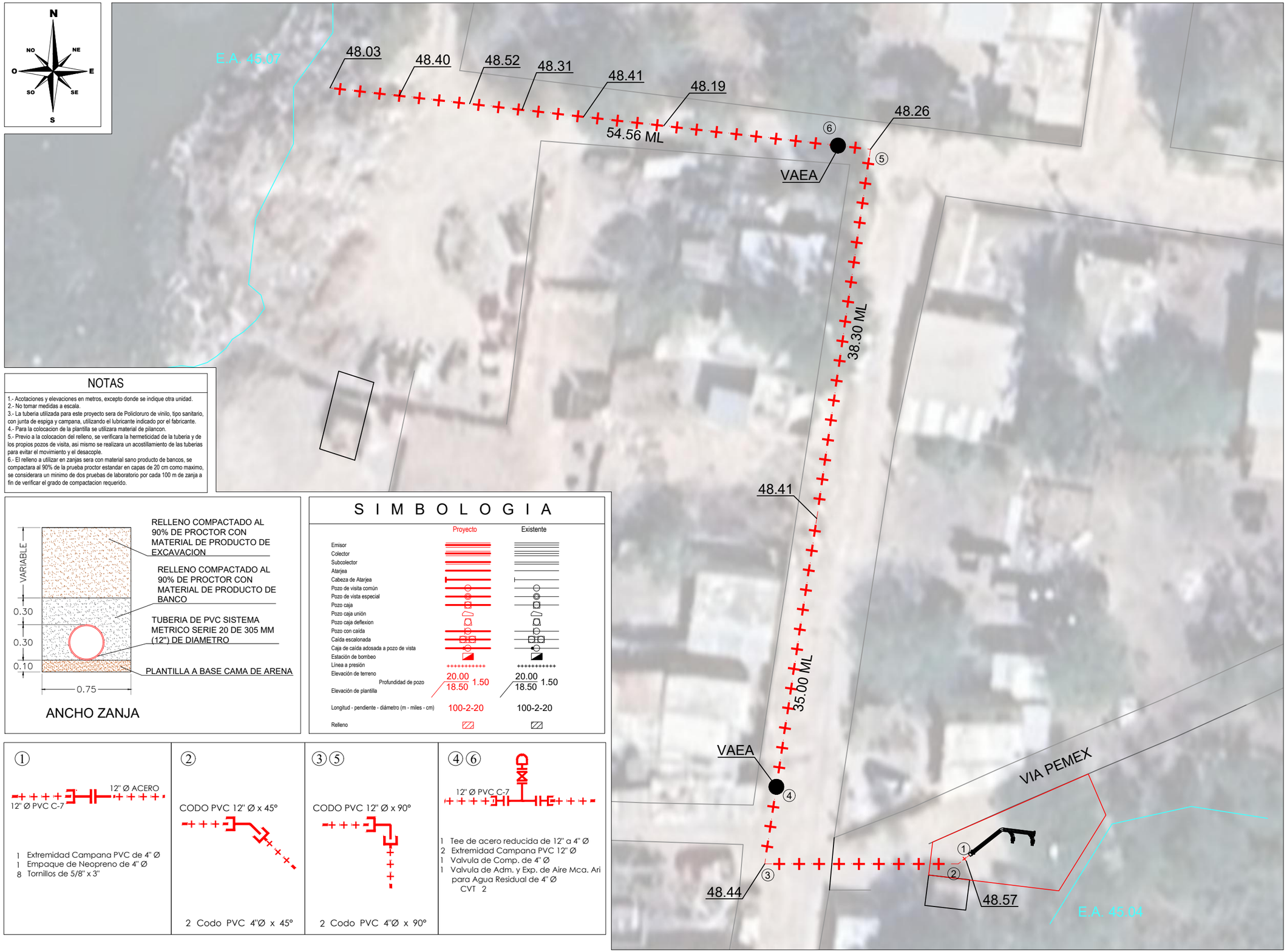

NOTAS

1.- Acotaciones y elevaciones en metros, excepto donde se indique otra unidad.
2.- No tomar medidas a escala.
3.- La tuberia utilizada para este proyecto sera de Policloruro de vinilo, tipo sanitario, con junta de espiga y campana, utilizando el lubricante indicado por el fabricante.
4.- Para la colocacion de la plantilla se utilizara material de pilancon.
5.- Previo a la colocacion del relleno, se verificara la hermeticidad de la tuberia y de los propios pozos de visita, asi mismo se realizara un acostillamiento de las tuberias para evitar el movimiento y el desacople.
6.- El relleno a utilizar en zanjas sera con material sano producto de bancos, se compactara al 90% de la prueba proctor estandar en capas de 20 cm como maximo, se considerara un minimo de dos pruebas de laboratorio por cada 100 m de zanja a fin de verificar el grado de compactacion requerido.

ANCHO ZANJA

S I M B O L O G I A

	Proyecto	Existente
Emisor		
Colector		
Subcolector		
Atarjea		
Cabeza de Atarjea		
Pozo de visita común		
Pozo de vista especial		
Pozo caja		
Pozo caja unión		
Pozo caja deflexion		
Pozo con caida		
Caida escalonada		
Caja de caida adosada a pozo de vista		
Estación de bombeo		
Línea a presión		
Elevación de terreno	20.00	20.00
Profundidad de pozo	1.50	1.50
Elevación de plantilla	18.50	18.50
Longitud - pendiente - diámetro (m - miles - cm)	100-2-20	100-2-20
Relleno		

①

1 Extremidad Campana PVC de 4" Ø
1 Empaque de Neopreno de 4" Ø
8 Tornillos de 5/8" x 3"

②

CODO PVC 12" Ø x 45°

2 Codo PVC 4"Ø x 45°

③ ⑤

CODO PVC 12" Ø x 90°

2 Codo PVC 4"Ø x 90°

④ ⑥

1 Tee de acero reducida de 12" a 4" Ø
2 Extremidad Campana PVC 12" Ø
1 Valvula de Comp. de 4" Ø
1 Valvula de Adm. y Exp. de Aire Mca. Ari para Agua Residual de 4" Ø CVT 2

GOBIERNO MUNICIPAL DE REYNOSA IMPARABLE 2024 2027

COMAPA
COMISIÓN MUNICIPAL DE AGUA POTABLE Y ALCANTARILLADO DEL MUNICIPIO DE REYNOSA
REYNOSA IMPARABLE

CROQUIS DE LOCALIZACION

NOTAS RELEVANTES:

GERENCIA GENERAL
DE LA COMISION MUNICIPAL DE AGUA POTABLE
Y ALCANTARILLADO DEL MUNICIPIO DE REYNOSA

ING. FELIPE DE JESUS CHIW VEGA

GERENCIA TECNICA Y OPERATIVA
DE LA COMISION MUNICIPAL DE AGUA POTABLE
Y ALCANTARILLADO DEL MUNICIPIO DE REYNOSA

ING. JOSE GUADALUPE CANTU VIERA

COORDINACION DE INGENIERIA Y PROYECTOS
DE LA COMISION MUNICIPAL DE AGUA POTABLE
Y ALCANTARILLADO DEL MUNICIPIO DE REYNOSA

ING. CARLOS ALBERTO IBARRA RICO

NOMBRE DEL PROYECTO:

CONSTRUCCION DE ESTACION DE BOMBEO PLUVIAL EN CALICHERA, SIN NUMERO CON CALLE 18 DE MARZO EN COLONIA PEDRO J. MENDEZ, INCLUYE DOS EQUIPOS DE BOMBEO DE 75 LPS, FONTANERIA, SISTEMA ELECTRICO, OBRA CIVIL Y 149.13 ML DE EMISOR A PRESION DE 315 MM (12") DE DIAMETRO CON TUBERIA PVC CLASE 10 EN EL MUNICIPIO DE REYNOSA, TAMAULIPAS.

UBICACION:

CALICHERA, SIN NUMERO CON CALLE 18 DE MARZO EN COLONIA PEDRO J. MENDEZ, EN EL MUNICIPIO DE REYNOSA, TAMAULIPAS.

NOMBRE DEL PLANO:

EMISOR A PRESION DE 12" Ø

NUMERO DE PLANO: 2 de 20

ESCALA GRAFICA:

FECHA: MARZO-2026

RESPONSABLE DE PROYECTO: ING. CARLOS A. IBARRA RICO

DIGITALIZO: ING. JULIO G. ESQUIVEL C.

CLAVE PLANO:

PERFIL EMISOR

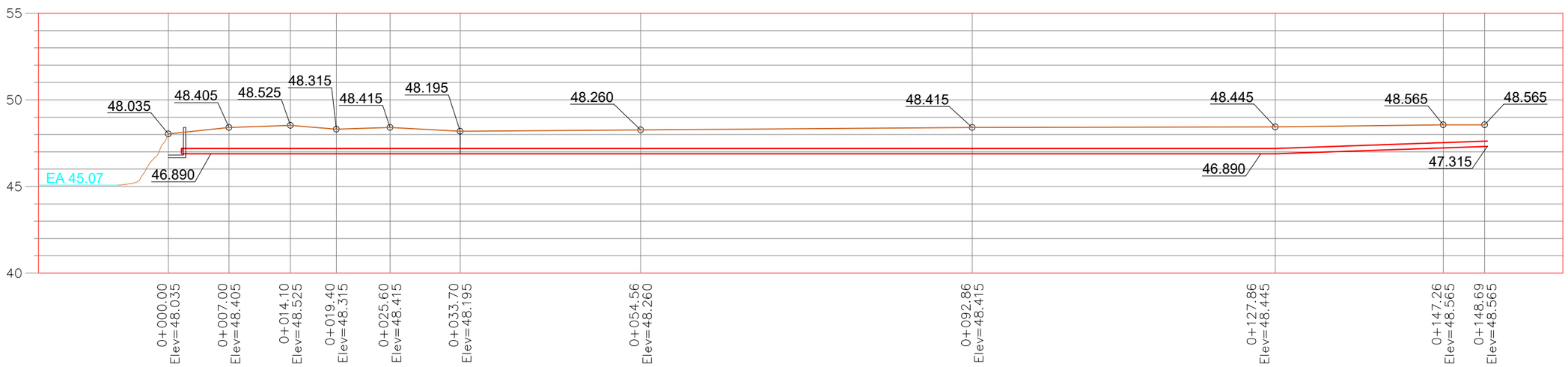

DATOS PARA CAJAS DE VALVULAS

CAJA TIPO No	DIAMETRO DE VALVULA	CANT. DE VALV.	h EN m	c EN cm	o EN m	b EN m	e ESPE. MURO	x EN m	y EN m	CONTRAMARCOS SENCILLO	CONTRAMARCOS DOBLE	CONTRAMARCOS CANTIDAD	CONTRAMARCOS PERALTE PERF. mm	EXCAVA. EN m³	PEDACE. TABIQUE m³	LOSA DE CONC.PL. m³	M. TAB. MOR.CEM. m²	DALA. PERIME. 2Var.#3	APLANA. CEMENTO m²	LOSA DE CONC.TE. m³	VARILLAS #3
2	75 150	1	1.91	11.3	1.00	0.90	14	1.28	1.18	110		1	100	2.88	1.51	0.15	6.54	0.061	5.70	0.151	32

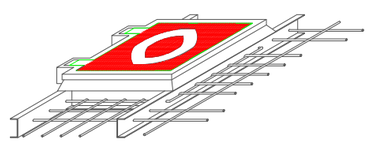

ISOMETRICO DE REGISTRO

FORMA DE UNIR EL CONTRAMARCO CON LAS VARILLAS DE LA LOSA POR MEDIO DE UNA VARILLA DEL #3 SOLDADA PERIMETRALMENTE AL CONTRAMARCO

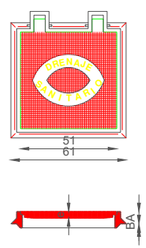

DATOS DE TAPA DE REGISTRO

TIPO	A(mm)	B(mm)	e(mm)	PESO(kg)
PESADO	70	51	32	130
LIGERO	64	22	32	110
COMERCIAL	46	12	24	80

DIMENSIONES DE ATRAQUES

DIAM. NOMINAL DE PIEZA ESPECIAL MILIMETROS	PULGADAS	ALTURA EN (cm)	LADO "A" EN (cm)	LADO "B" EN (cm)	VOL. DE ATRAQUE EN (m³)
≤ 76	≤ 3"	30	30	30	0.027
102	4"	35	30	30	0.032
152	6"	40	30	30	0.036
203	8"	45	35	35	0.055
254	10"	50	40	35	0.070
305	12"	55	45	35	0.087
356	14"	60	50	35	0.105
406	16"	65	55	40	0.143
457	18"	70	60	40	0.168
508	20"	75	65	45	0.219
610	24"	85	75	50	0.319
762	30"	100	90	55	0.495
914	36"	115	105	60	0.725
1067	42"	130	120	65	1.014
1219	48"	145	130	70	1.320

ESPECIFICACIONES DE ATRAQUES DE CONCRETO PARA CAMBIOS DE DIRECCION E INTERSECCION

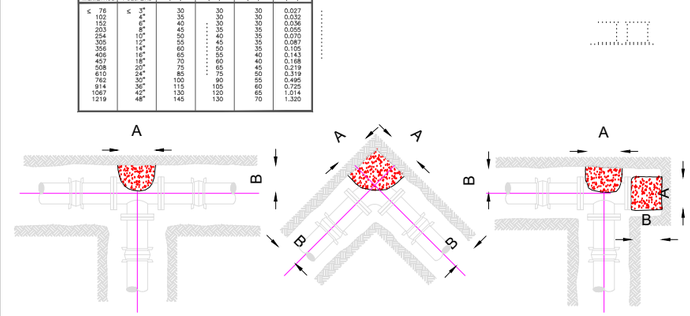

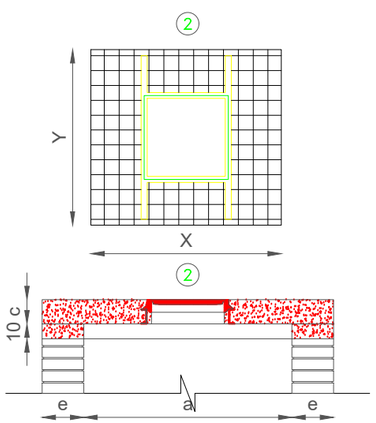

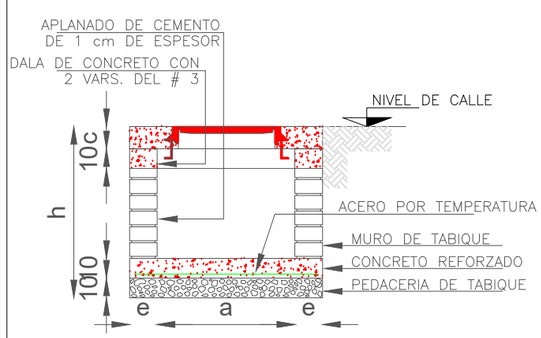

NOTAS DE CAJAS DE VALVULAS:

1.- TODAS LAS ACOTACIONES SE DAN EN CENTIMETROS EXCEPTO LAS INDICADAS EN OTRA UNIDAD LAS ACOTACIONES "X" o "Y" SON GENERALES PARA TODAS LAS LOSAS, LOS CONTRAMARCOS ASI COMO LAS A, B Y C DE LA PLANTA DE MUROS DE LAS CAJAS.
2.- LOS PERFILES ESTRUCTURALES DE 150 mm (6") DE PERALTE EMPLEADOS PARA LA CONSTRUCCION DEL CONTRAMARCO SERAN DE TIPO LIVIANO.
3.- EL DADO DE OPERACION DE LA VALVULA DEBERA QUEDAR CENTRADO CON LA TAPA DE LA CAJA.
4.- A LOS CONTRAMARCOS SE LES SOLDARA UNA VARILLA PERIMETRALMENTE COMO LO INDICA EL ISOMETRICO, CON EL OBJETO DE AMARRAR MAS SOLIDAMENTE EL CONTRAMARCO CON LA LOSA DEL TECHO.
5.- LA LOSA DEL TECHO TENDRA EL ESPESOR INDICADO EN LA TABLA Y LLEVARA UN EMPARRILLADO DE VARILLAS DE ⅜" DE DIAMETRO A 10 cm EN AMBOS SENTIDOS, EL ACERO INFERIOR IRA EN EL SENTIDO CORTO.
6.- LA LOSA DEL PISO SERA DE 10 cm DE ESPESOR CON REFUERZO DE VARILLAS DE ⅜" DE DIAMETRO @ 30 cm EN AMBOS SENTIDOS.
7.- QUEDA A JUICIO DE LA RESIDENCIA PONER EN EL FONDO DE LA CAJA UN TUBO DE 50 mm (2") DE DIAMETRO PARA DESAGUAR LA CAJA EN CASO NECESARIO, Y QUE ESTA DESCARGUE DE MANERA PERMANENTE A UN POZO DE VISITA DEL ALCANTARILLADO MUNICIPAL.
8.- EL PISO QUE SE DETALLA EN ESTE PLANO SE CONSTRUIRA SIEMPRE QUE SE DESPLANTE SOBRE TIERRA U OTRO MATERIAL SEMEJANTE; SI EL TERRENO DE CIMENTACION ES TEPETATE, ROCA ALTERADA O FIRME FISURADA SE CONSTRUIRA LA LOSA DEL PISO SIN LA PLANTILLA Y SI ES ROCA FIRME SANA SE ELIMINARA LA LOSA DEL PISO DESPLANTANDOSE LOS MUROS DIRECTAMENTE SOBRE EL TERRENO.
9.- LAS CAJAS PARA VALVULAS DE 400 mm (16") DE DIAMETRO Y MAYORES QUE LLEVEN PASO INTERIOR (BYPASS) Y SE COMBINEN CON UNA O MAS VALVULAS, SE HARAN OBJETO DE UN DISEÑO ESPECIAL.
10.- QUEDA A JUICIO DE LA RESIDENCIA EL EMPLEO DE UNA O VARIAS CAJAS TIPO EN UN CRUCERO DE ACUERDO CON EL NUMERO Y DISPOSICION DE LAS VALVULAS.

NOTAS PARA COLOCACION DE ATRAQUES:

1.- LAS PIEZAS ESPECIALES DEBERAN ESTAR ALINEADAS Y NIVELADAS ANTES DE COLOCAR LOS ATRAQUES, LOS CUALES QUEDARAN PERFECTAMENTE APOYADOS AL FONDO Y PARED DE LA ZANJA.
2.- EL ATRAQUE DEBERA COLOCARSE EN TODOS LOS CASOS, ANTES DE HACER LA PRUEBA HIDROSTATICA DE LAS TUBERIAS.
3.- ESTOS ATRAQUES SE USARAN EXCLUSIVAMENTE PARA TUBERIAS ALOJADAS EN ZANJAS.

GOBIERNO MUNICIPAL DE REYNOSA IMPARABLE 2024 2027

COMAPA
COMISIÓN MUNICIPAL DE AGUA POTABLE Y ALCANTARILLADO DEL MUNICIPIO DE REYNOSA
REYNOSA IMPARABLE

CROQUIS DE LOCALIZACION

NOTAS RELEVANTES:

GERENCIA GENERAL
DE LA COMISION MUNICIPAL DE AGUA POTABLE
Y ALCANTARILLADO DEL MUNICIPIO DE REYNOSA

ING. FELIPE DE JESUS CHIW VEGA

GERENCIA TECNICA Y OPERATIVA
DE LA COMISION MUNICIPAL DE AGUA POTABLE
Y ALCANTARILLADO DEL MUNICIPIO DE REYNOSA

ING. JOSE GUADALUPE CANTU VIERA

COORDINACION DE INGENIERIA Y PROYECTOS
DE LA COMISION MUNICIPAL DE AGUA POTABLE
Y ALCANTARILLADO DEL MUNICIPIO DE REYNOSA

ING. CARLOS ALBERTO IBARRA RICO

NOMBRE DEL PROYECTO:
CONSTRUCCION DE ESTACION DE BOMBEO PLUVIAL EN CALICHERA, SIN NUMERO CON CALLE 18 DE MARZO EN COLONIA PEDRO J. MENDEZ, INCLUYE DOS EQUIPOS DE BOMBEO DE 75 LPS, FONTANERIA, SISTEMA ELECTRICO, OBRA CIVIL Y 149.13 ML DE EMISOR A PRESION DE 315 MM (12") DE DIAMETRO CON TUBERIA PVC CLASE 10 EN EL MUNICIPIO DE REYNOSA, TAMAULIPAS.

UBICACION:
CALICHERA, SIN NUMERO CON CALLE 18 DE MARZO EN COLONIA PEDRO J. MENDEZ, EN EL MUNICIPIO DE REYNOSA, TAMAULIPAS.

NOMBRE DEL PLANO:
PERFIL EMISOR 12" Ø Y DETALLES CAJA DE VAEA

NUMERO DE PLANO: 3 de 20
ESCALA GRAFICA:
FECHA: MARZO-2026

RESPONSABLE DE PROYECTO: ING. CARLOS A. IBARRA RICO
DIGITALIZO: ING. JULIO G. ESQUIVEL C.
CLAVE PLANO:

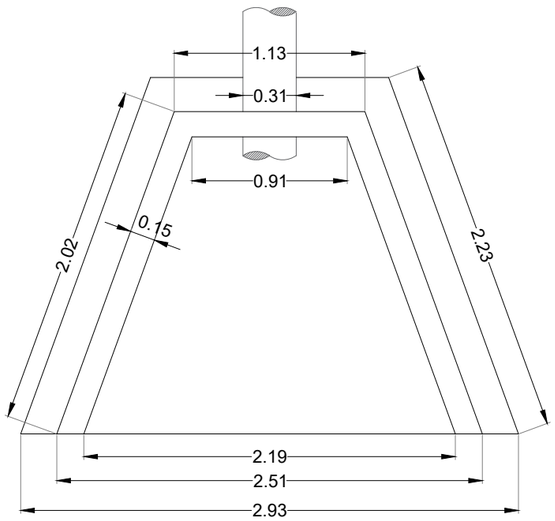

VISTA EN PLANTA DE ESTRUCTURA

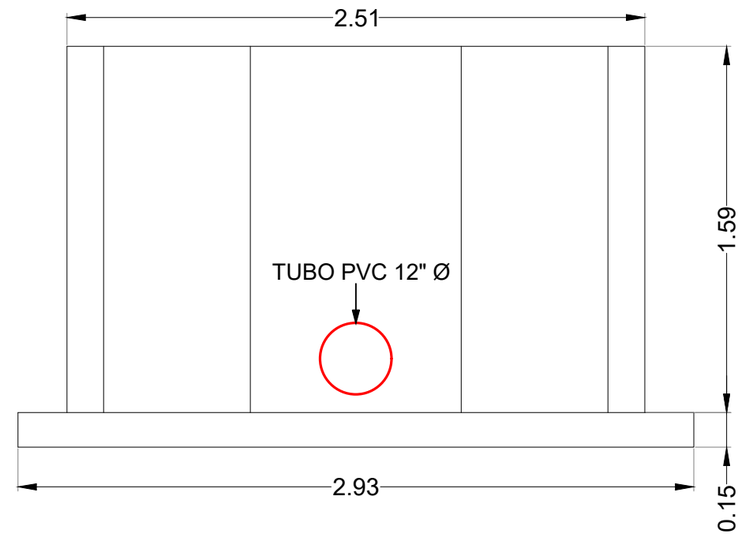

VISTA EN FRONTAL DE ESTRUCTURA

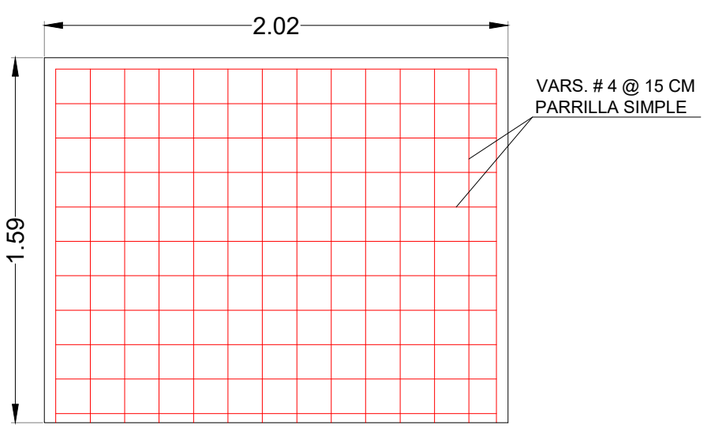

ARMADO EN MUROS LATERALES

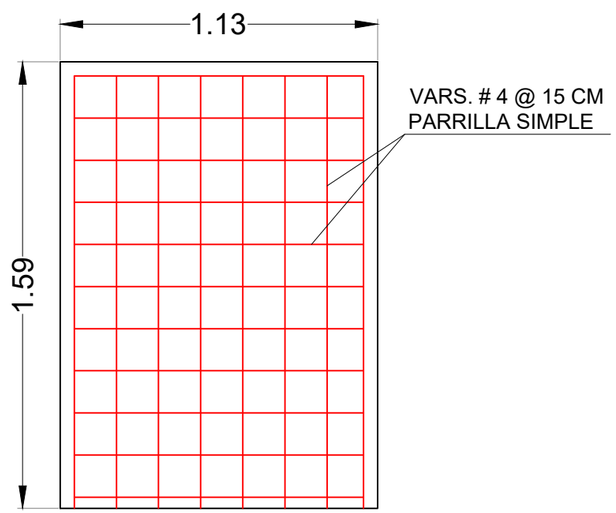

ARMADO EN MURO POSTERIOR

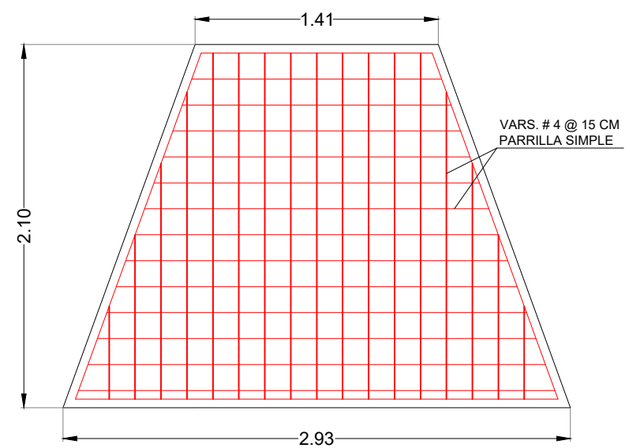

ARMADO EN CIMENTACION

GOBIERNO MUNICIPAL DE REYNOSA IMPARABLE 2024 2027

COMAPA
COMISIÓN MUNICIPAL DE AGUA POTABLE Y ALCANTARILLADO DEL MUNICIPIO DE REYNOSA
REYNOSA IMPARABLE

CROQUIS DE LOCALIZACION

NOTAS RELEVANTES:

GERENCIA GENERAL
DE LA COMISION MUNICIPAL DE AGUA POTABLE
Y ALCANTARILLADO DEL MUNICIPIO DE REYNOSA

ING. FELIPE DE JESUS CHIW VEGA

GERENCIA TECNICA Y OPERATIVA
DE LA COMISION MUNICIPAL DE AGUA POTABLE
Y ALCANTARILLADO DEL MUNICIPIO DE REYNOSA

ING. JOSE GUADALUPE CANTU VIERA

COORDINACION DE INGENIERIA Y PROYECTOS
DE LA COMISION MUNICIPAL DE AGUA POTABLE
Y ALCANTARILLADO DEL MUNICIPIO DE REYNOSA

ING. CARLOS ALBERTO IBARRA RICO

NOMBRE DEL PROYECTO:

CONSTRUCCION DE ESTACION DE BOMBEO PLUVIAL EN CALICHERA, SIN NUMERO CON CALLE 18 DE MARZO EN COLONIA PEDRO J. MENDEZ, INCLUYE DOS EQUIPOS DE BOMBEO DE 75 LPS, FONTANERIA, SISTEMA ELECTRICO, OBRA CIVIL Y 149.13 ML DE EMISOR A PRESION DE 315 MM (12") DE DIAMETRO CON TUBERIA PVC CLASE 10 EN EL MUNICIPIO DE REYNOSA, TAMAULIPAS.

UBICACION:

CALICHERA, SIN NUMERO CON CALLE 18 DE MARZO EN COLONIA PEDRO J. MENDEZ, EN EL MUNICIPIO DE REYNOSA, TAMAULIPAS.

NOMBRE DEL PLANO:

ESTRUCTURA CABEZAL PARA EMISOR A PRESION

NUMERO DE PLANO: 4 de 20

ESCALA GRAFICA:

FECHA: MARZO-2026

RESPONSABLE DE PROYECTO: ING. CARLOS A. IBARRA RICO

DIGITALIZO: ING. JULIO G. ESQUIVEL C.

CLAVE PLANO:

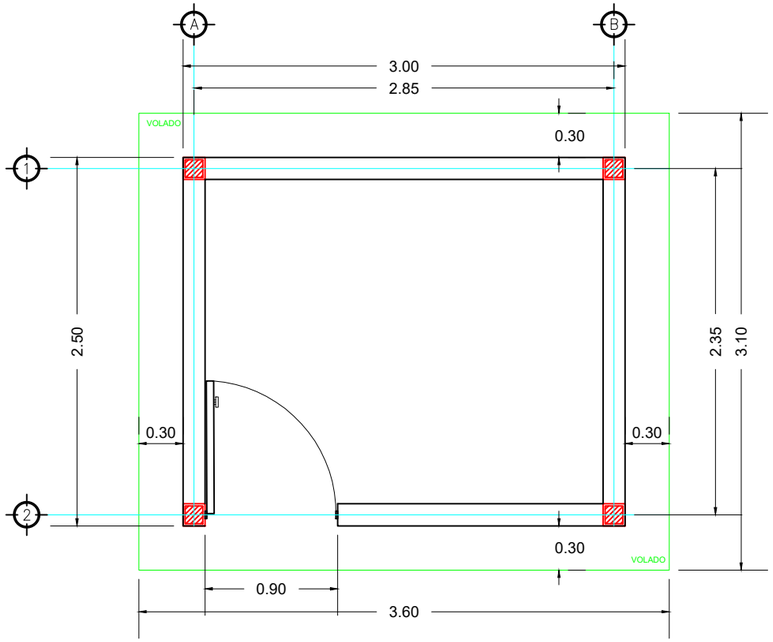

PLANTA ARQUITECTONICA

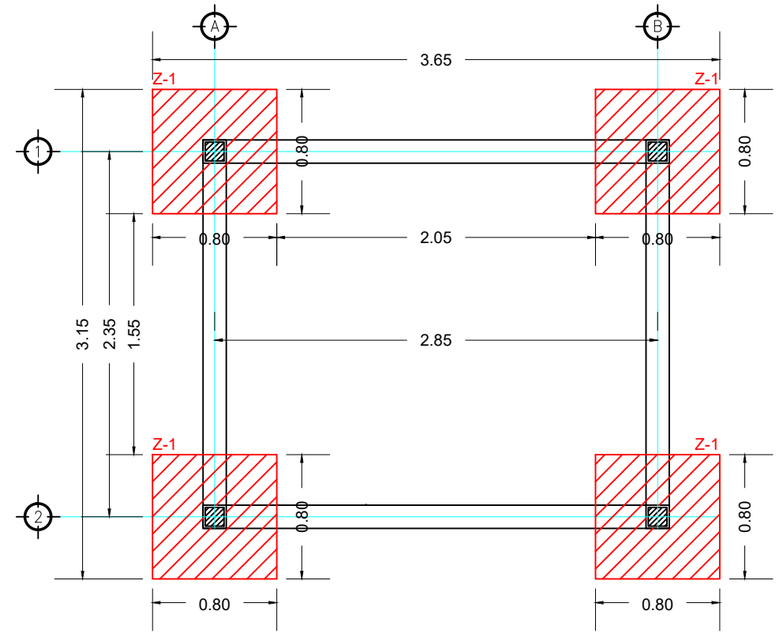

VISTA EN PLANTA - ZAPATA

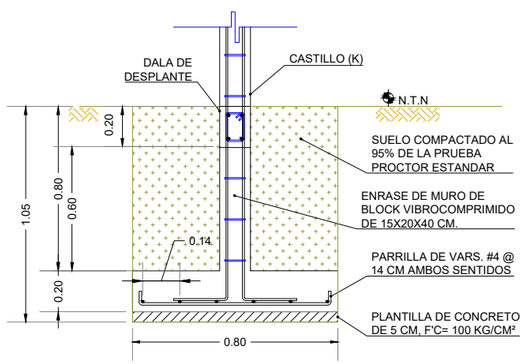

CORTE - ZAPATA

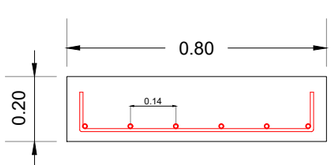

ZAPATA AISLADA (Z-1)
6 VARS. N°4 SENTIDO LONG.
BASTONES N°3 @ 20 CM SENTIDO TRANSV.
F'C = 200 KG/CM2

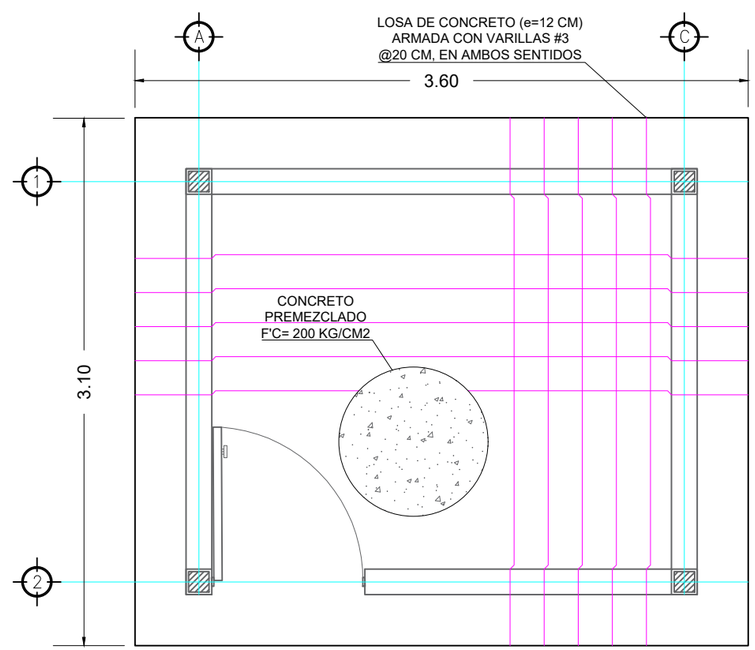

VISTA EN PLANTA - LOSA

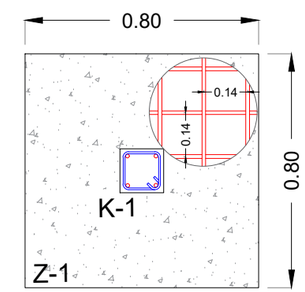

ARMADO ZAPATA

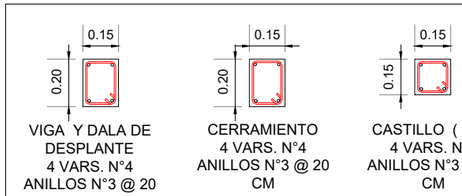

VIGA Y DALA DE DESPLANTE
4 VARS. N°4
ANILLOS N°3 @ 20 CM

CERRAMIENTO
4 VARS. N°4
ANILLOS N°3 @ 20 CM

CASTILLO (K-1)
4 VARS. N°4
ANILLOS N°3 @ 20 CM

GOBIERNO MUNICIPAL DE REYNOSA IMPARABLE 2024 2027

COMAPA
COMISIÓN MUNICIPAL DE AGUA POTABLE Y ALCANTARILLADO DEL MUNICIPIO DE REYNOSA
REYNOSA IMPARABLE

CROQUIS DE LOCALIZACION

NOTAS RELEVANTES:

GERENCIA GENERAL
DE LA COMISION MUNICIPAL DE AGUA POTABLE
Y ALCANTARILLADO DEL MUNICIPIO DE REYNOSA

ING. FELIPE DE JESUS CHIW VEGA

GERENCIA TECNICA Y OPERATIVA
DE LA COMISION MUNICIPAL DE AGUA POTABLE
Y ALCANTARILLADO DEL MUNICIPIO DE REYNOSA

ING. JOSE GUADALUPE CANTU VIERA

COORDINACION DE INGENIERIA Y PROYECTOS
DE LA COMISION MUNICIPAL DE AGUA POTABLE
Y ALCANTARILLADO DEL MUNICIPIO DE REYNOSA

ING. CARLOS ALBERTO IBARRA RICO

NOMBRE DEL PROYECTO:

CONSTRUCCION DE ESTACION DE BOMBEO PLUVIAL EN CALICHERA, SIN NUMERO CON CALLE 18 DE MARZO EN COLONIA PEDRO J. MENDEZ, INCLUYE DOS EQUIPOS DE BOMBEO DE 75 LPS, FONTANERIA, SISTEMA ELECTRICO, OBRA CIVIL Y 149.13 ML DE EMISOR A PRESION DE 315 MM (12") DE DIAMETRO CON TUBERIA PVC CLASE 10 EN EL MUNICIPIO DE REYNOSA, TAMAULIPAS.

UBICACION:

CALICHERA, SIN NUMERO CON CALLE 18 DE MARZO EN COLONIA PEDRO J. MENDEZ, EN EL MUNICIPIO DE REYNOSA, TAMAULIPAS.

NOMBRE DEL PLANO:

CASETA DE CONTROL DE MOTORES

NUMERO DE PLANO: 5 de 20

ESCALA GRAFICA:

FECHA: MARZO-2026

RESPONSABLE DE PROYECTO: ING. CARLOS A. IBARRA RICO

DIGITALIZO: ING. JULIO G. ESQUIVEL C.

CLAVE PLANO:

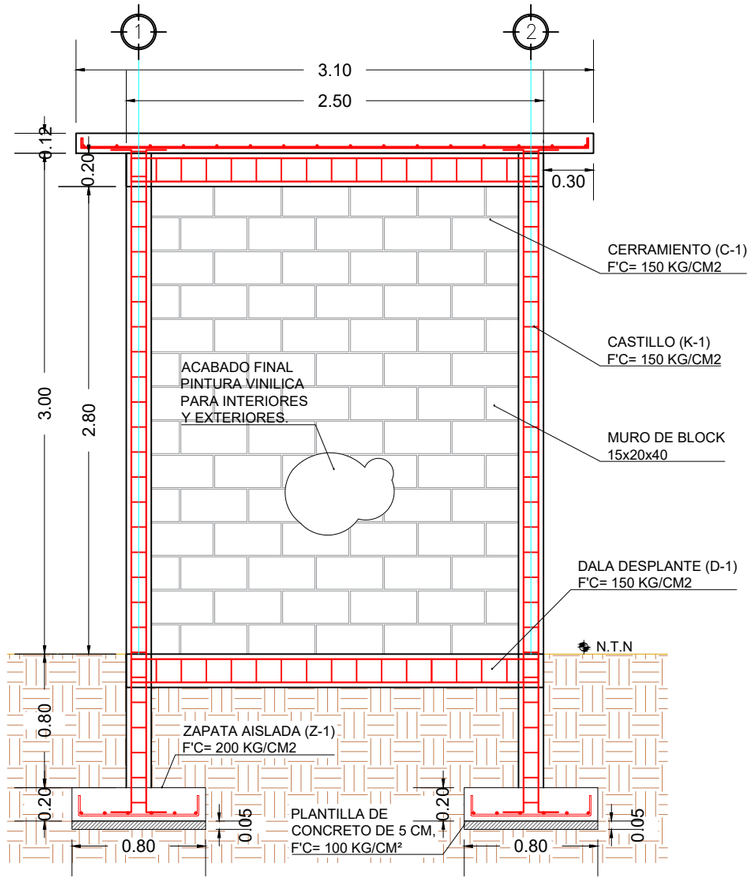

CORTE ESTRUCTURAL

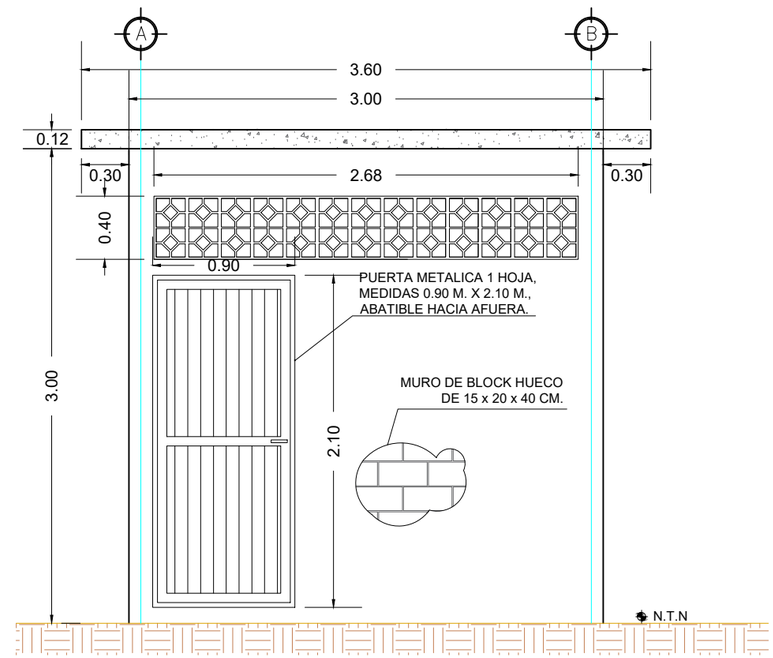

VISTA EN ELEVACION FRONTAL

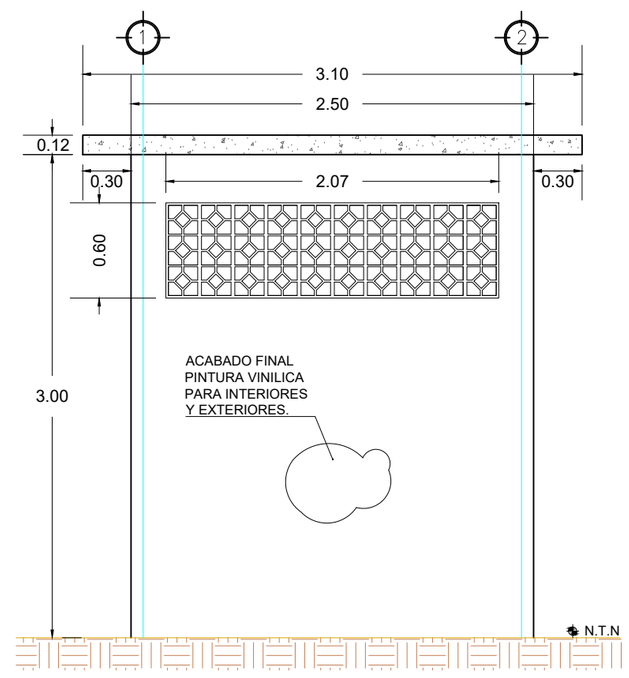

VISTA EN ELEVACION LATERAL

Recubrimientos del refuerzo principal

elemento	superior	inferior	lateral
Zapatas	5	5	5
Dados	—	—	5
Contratrabe	5	5	5
Columnas	—	—	4

Tabla de ganchos y empalmes

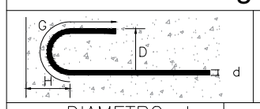

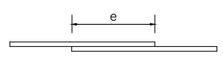

DIAMETRO d			J	G	H	D	e
Num.	Pulg.	cm.					
2	1/4	0.64	5	12	7	6d	30
3	3/8	0.95	8	15	8	6d	30
4	1/2	1.27	10	18	9	6d	31
5	5/8	1.59	13	21	11	6d	38
6	3/4	1.91	15	26	12	6d	46

NOTA: Si en una sección se empalma mas de la tercera parte del re-fuerzo, la longitud de empalme "e" se incrementará en 50%.

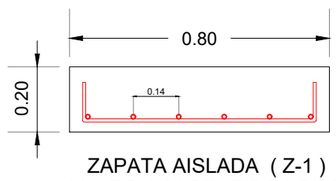

ZAPATA AISLADA (Z-1)
6 VARS. N°4 SENTIDO LONG.
BASTONES N°3 @ 20 CM SENTIDO TRANSV.
F'C = 200 KG/CM2

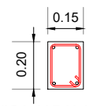

VIGA Y DALA DE DESPLANTE
4 VARS. N°4
ANILLOS N°3 @ 20 CM

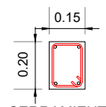

CERRAMIENTO
4 VARS. N°4
ANILLOS N°3 @ 20 CM

CASTILLO (K-1)
4 VARS. N°4
ANILLOS N°3 @ 20 CM

GOBIERNO MUNICIPAL DE REYNOSA IMPARABLE 2024 2027

COMAPA
COMISIÓN MUNICIPAL DE AGUA POTABLE Y ALCANTARILLADO DEL MUNICIPIO DE REYNOSA
REYNOSA IMPARABLE

CROQUIS DE LOCALIZACION

NOTAS RELEVANTES:

GERENCIA GENERAL
DE LA COMISION MUNICIPAL DE AGUA POTABLE
Y ALCANTARILLADO DEL MUNICIPIO DE REYNOSA

ING. FELIPE DE JESUS CHIW VEGA

GERENCIA TECNICA Y OPERATIVA
DE LA COMISION MUNICIPAL DE AGUA POTABLE
Y ALCANTARILLADO DEL MUNICIPIO DE REYNOSA

ING. JOSE GUADALUPE CANTU VIERA

COORDINACION DE INGENIERIA Y PROYECTOS
DE LA COMISION MUNICIPAL DE AGUA POTABLE
Y ALCANTARILLADO DEL MUNICIPIO DE REYNOSA

ING. CARLOS ALBERTO IBARRA RICO

NOMBRE DEL PROYECTO:

CONSTRUCCION DE ESTACION DE BOMBEO PLUVIAL EN CALICHERA, SIN NUMERO CON CALLE 18 DE MARZO EN COLONIA PEDRO J. MENDEZ, INCLUYE DOS EQUIPOS DE BOMBEO DE 75 LPS, FONTANERIA, SISTEMA ELECTRICO, OBRA CIVIL Y 149.13 ML DE EMISOR A PRESION DE 315 MM (12") DE DIAMETRO CON TUBERIA PVC CLASE 10 EN EL MUNICIPIO DE REYNOSA, TAMAULIPAS.

UBICACION:

CALICHERA, SIN NUMERO CON CALLE 18 DE MARZO EN COLONIA PEDRO J. MENDEZ, EN EL MUNICIPIO DE REYNOSA, TAMAULIPAS.

NOMBRE DEL PLANO:

CASETA DE CONTROL DE MOTORES

NUMERO DE PLANO: 6 de 20

ESCALA GRAFICA:

FECHA: MARZO-2026

RESPONSABLE DE PROYECTO: ING. CARLOS A. IBARRA RICO

DIGITALIZO: ING. JULIO G. ESQUIVEL C.

CLAVE PLANO:

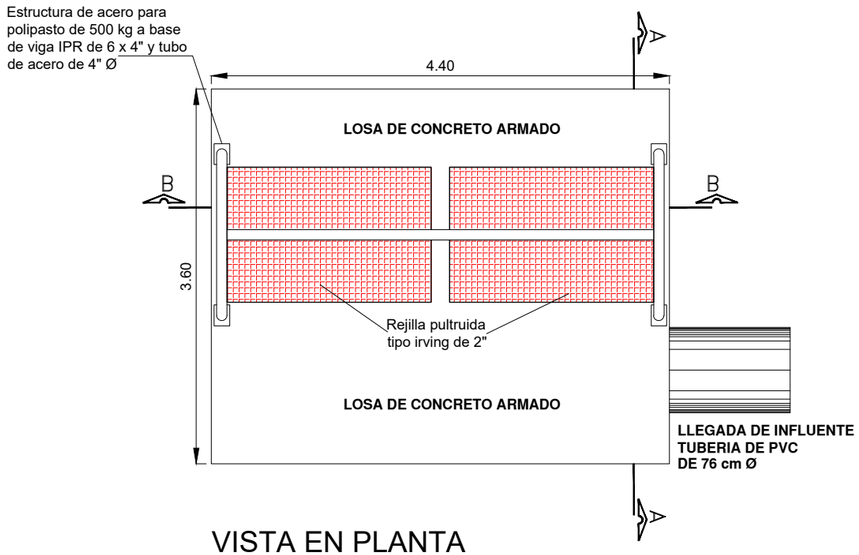

VISTA EN PLANTA

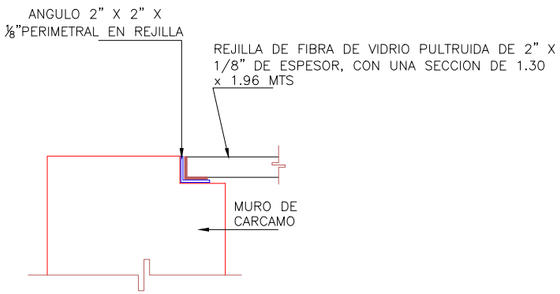

DETALLE DE APOYO DE REJILLA EN CARCAMO

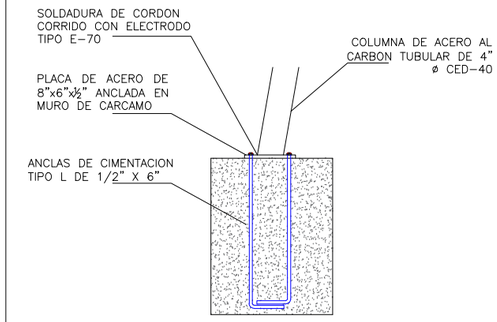

DETALLE PLACA PARA RECIBIR ESTRUCTURA

CORTE A - A

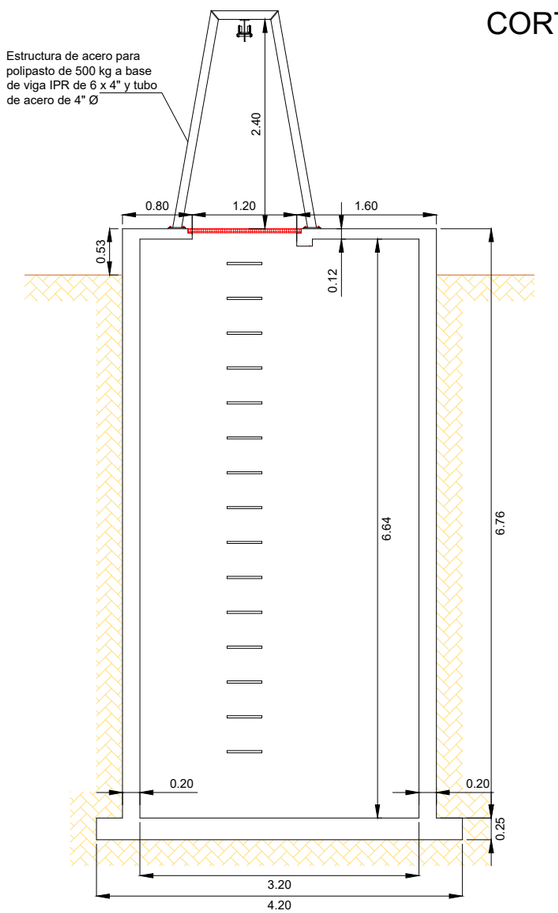

CORTE B - B

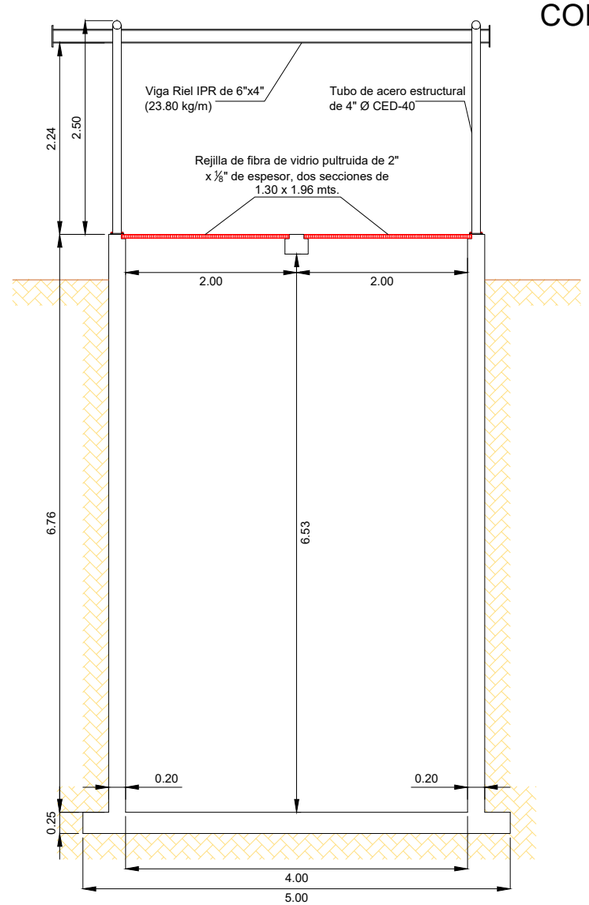

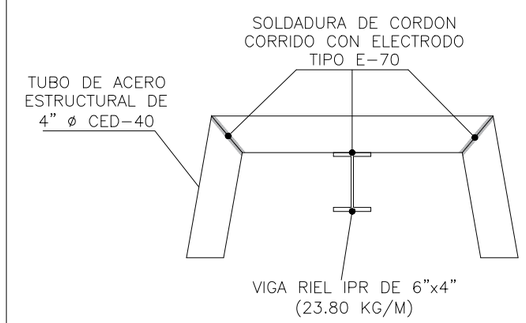

DETALLE UNION VIGA-TUBO

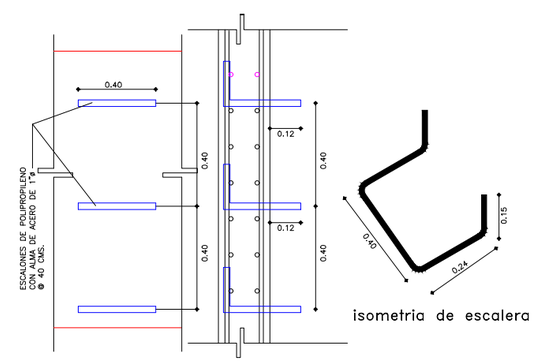

DETALLE DE ESCALERA PARA CARCAMO

GOBIERNO MUNICIPAL DE REYNOSA IMPARABLE 2024 2027

COMAPA COMISIÓN MUNICIPAL DE AGUA POTABLE Y ALCANTARILLADO DEL MUNICIPIO DE REYNOSA REYNOSA IMPARABLE

CROQUIS DE LOCALIZACION

NOTAS RELEVANTES:

GERENCIA GENERAL
DE LA COMISION MUNICIPAL DE AGUA POTABLE
Y ALCANTARILLADO DEL MUNICIPIO DE REYNOSA

ING. FELIPE DE JESUS CHIW VEGA

GERENCIA TECNICA Y OPERATIVA
DE LA COMISION MUNICIPAL DE AGUA POTABLE
Y ALCANTARILLADO DEL MUNICIPIO DE REYNOSA

ING. JOSE GUADALUPE CANTU VIERA

COORDINACION DE INGENIERIA Y PROYECTOS
DE LA COMISION MUNICIPAL DE AGUA POTABLE
Y ALCANTARILLADO DEL MUNICIPIO DE REYNOSA

ING. CARLOS ALBERTO IBARRA RICO

NOMBRE DEL PROYECTO:

CONSTRUCCION DE ESTACION DE BOMBEO PLUVIAL EN CALICHERA, SIN NUMERO CON CALLE 18 DE MARZO EN COLONIA PEDRO J. MENDEZ, INCLUYE DOS EQUIPOS DE BOMBEO DE 75 LPS, FONTANERIA, SISTEMA ELECTRICO, OBRA CIVIL Y 149.13 ML DE EMISOR A PRESION DE 315 MM (12") DE DIAMETRO CON TUBERIA PVC CLASE 10 EN EL MUNICIPIO DE REYNOSA, TAMAULIPAS.

UBICACION:

CALICHERA, SIN NUMERO CON CALLE 18 DE MARZO EN COLONIA PEDRO J. MENDEZ, EN EL MUNICIPIO DE REYNOSA, TAMAULIPAS.

NOMBRE DEL PLANO:

VISTA EN PLANTA, CORTES Y DETALLES

NUMERO DE PLANO: 7 de 20

ESCALA GRAFICA:

FECHA: MARZO-2026

RESPONSABLE DE PROYECTO: ING. CARLOS A. IBARRA RICO

DIGITALIZO: ING. JULIO G. ESQUIVEL C.

CLAVE PLANO:

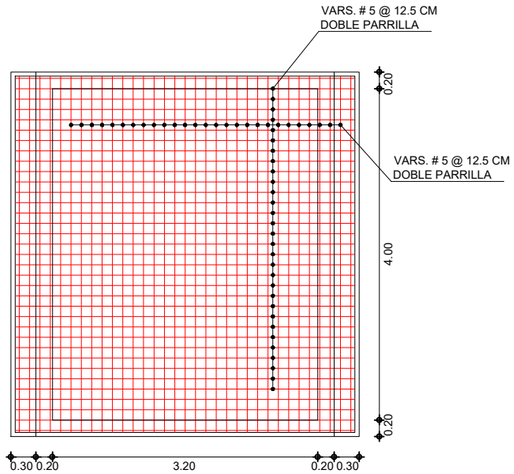

ARMADO CIMENTACION

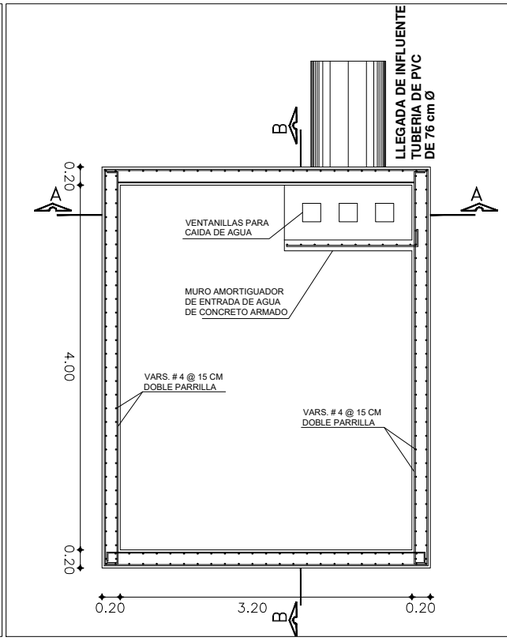

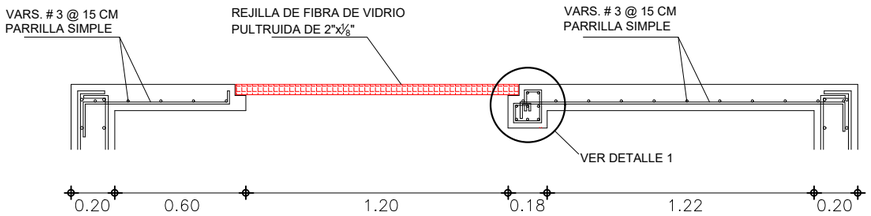

ARMADO LOSA CORTE A - A

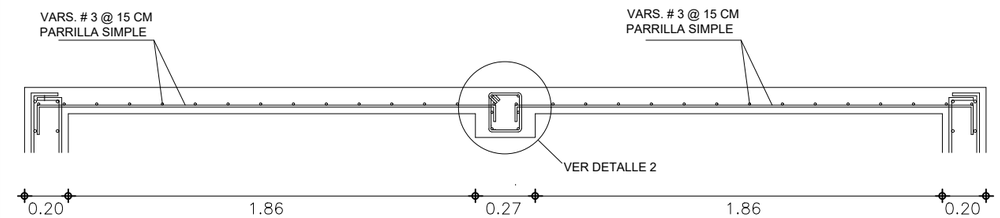

ARMADO LOSA CORTE B - B

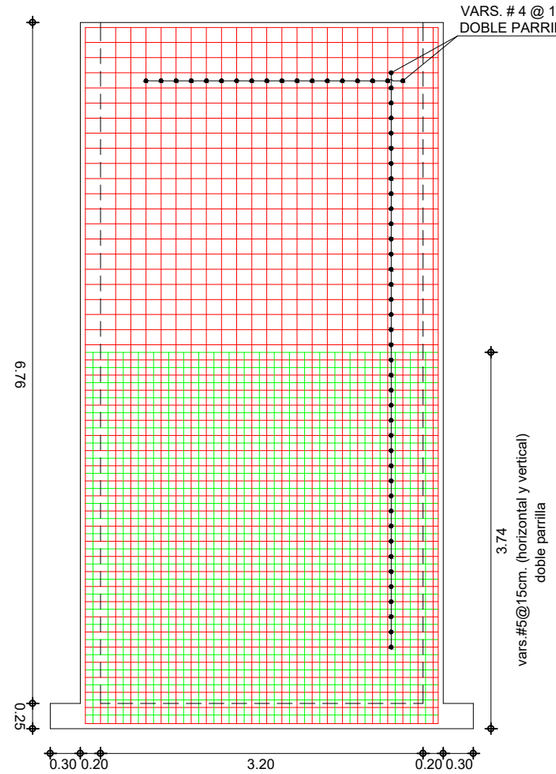

ARMADO VISTA FRONTAL POSTERIOR

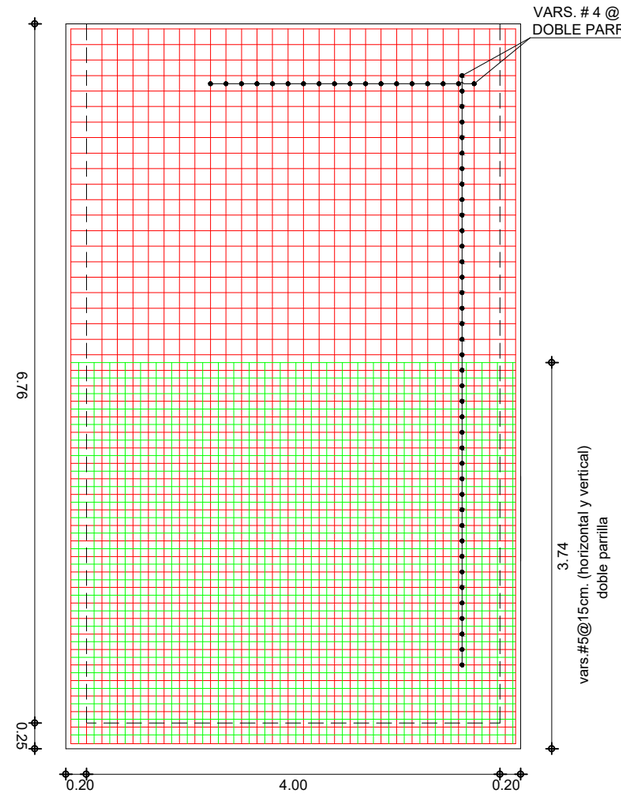

ARMADO VISTA LATERALES

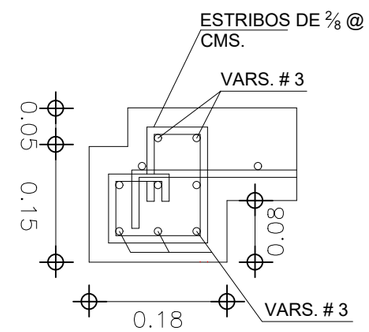

DETALLE 1

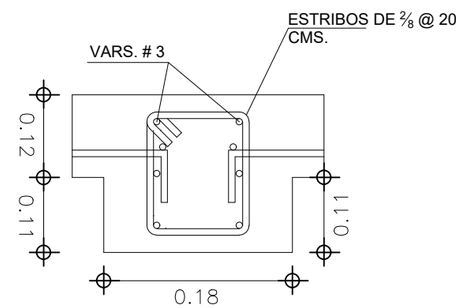

DETALLE 2

GOBIERNO MUNICIPAL DE REYNOSA
IMPARABLE
2024 2027

COMAPA
COMISIÓN MUNICIPAL DE AGUA POTABLE Y ALCANTARILLADO DEL MUNICIPIO DE REYNOSA
REYNOSA IMPARABLE

CROQUIS DE LOCALIZACION

NOTAS RELEVANTES:

GERENCIA GENERAL
DE LA COMISION MUNICIPAL DE AGUA POTABLE
Y ALCANTARILLADO DEL MUNICIPIO DE REYNOSA

ING. FELIPE DE JESUS CHIW VEGA

GERENCIA TECNICA Y OPERATIVA
DE LA COMISION MUNICIPAL DE AGUA POTABLE
Y ALCANTARILLADO DEL MUNICIPIO DE REYNOSA

ING. JOSE GUADALUPE CANTU VIERA

COORDINACION DE INGENIERIA Y PROYECTOS
DE LA COMISION MUNICIPAL DE AGUA POTABLE
Y ALCANTARILLADO DEL MUNICIPIO DE REYNOSA

ING. CARLOS ALBERTO IBARRA RICO

NOMBRE DEL PROYECTO:

CONSTRUCCION DE ESTACION DE BOMBEO PLUVIAL EN CALICHERA, SIN NUMERO CON CALLE 18 DE MARZO EN COLONIA PEDRO J. MENDEZ, INCLUYE DOS EQUIPOS DE BOMBEO DE 75 LPS, FONTANERIA, SISTEMA ELECTRICO, OBRA CIVIL Y 149.13 ML DE EMISOR A PRESION DE 315 MM (12") DE DIAMETRO CON TUBERIA PVC CLASE 10 EN EL MUNICIPIO DE REYNOSA, TAMAULIPAS.

UBICACION:

CALICHERA, SIN NUMERO CON CALLE 18 DE MARZO EN COLONIA PEDRO J. MENDEZ, EN EL MUNICIPIO DE REYNOSA, TAMAULIPAS.

NOMBRE DEL PLANO:

ESTRUCTURAL DE CARCAMO

NUMERO DE PLANO: 8 de 20

ESCALA GRAFICA:

FECHA: MARZO-2026

RESPONSABLE DE PROYECTO: ING. CARLOS A. IBARRA RICO

DIGITALIZO: ING. JULIO G. ESQUIVEL C.

CLAVE PLANO:

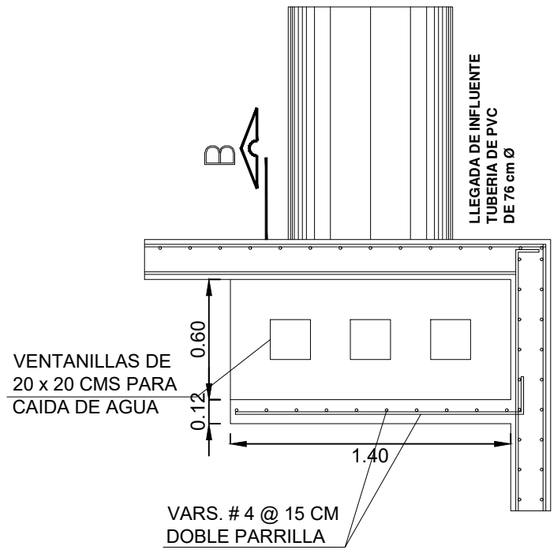

VISTA EN PLANTA DE MURO

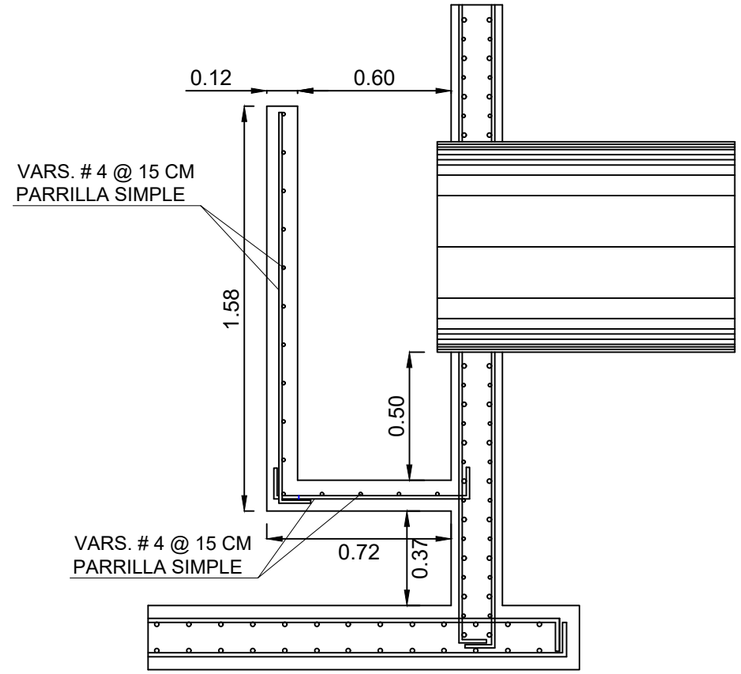

CORTE LATERAL DE MURO

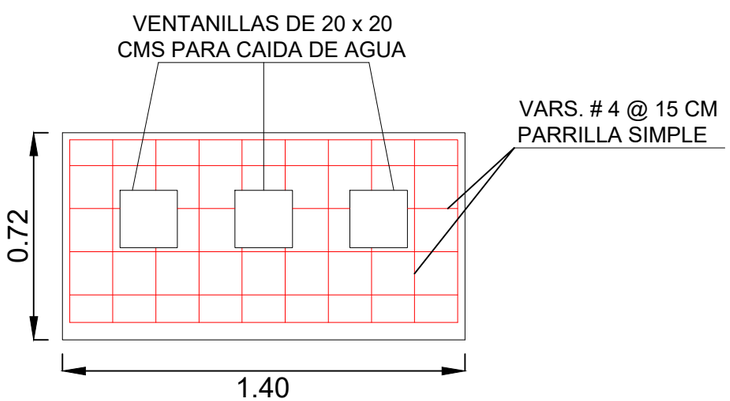

ARMADO EN VENTANILLAS

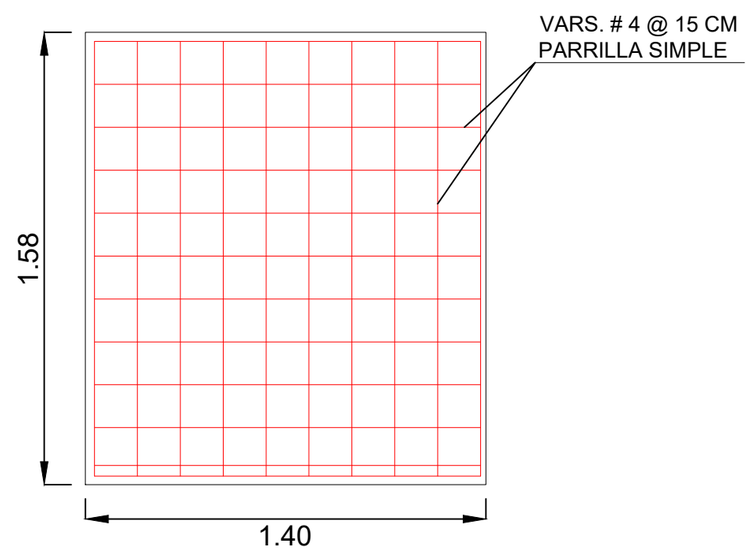

ARMADO EN MURO

GOBIERNO MUNICIPAL DE REYNOSA IMPARABLE 2024 2027

COMAPA
COMISIÓN MUNICIPAL DE AGUA POTABLE Y ALCANTARILLADO DEL MUNICIPIO DE REYNOSA
REYNOSA IMPARABLE

CROQUIS DE LOCALIZACION

NOTAS RELEVANTES:

GERENCIA GENERAL
DE LA COMISION MUNICIPAL DE AGUA POTABLE
Y ALCANTARILLADO DEL MUNICIPIO DE REYNOSA

ING. FELIPE DE JESUS CHIW VEGA

GERENCIA TECNICA Y OPERATIVA
DE LA COMISION MUNICIPAL DE AGUA POTABLE
Y ALCANTARILLADO DEL MUNICIPIO DE REYNOSA

ING. JOSE GUADALUPE CANTU VIERA

COORDINACION DE INGENIERIA Y PROYECTOS
DE LA COMISION MUNICIPAL DE AGUA POTABLE
Y ALCANTARILLADO DEL MUNICIPIO DE REYNOSA

ING. CARLOS ALBERTO IBARRA RICO

NOMBRE DEL PROYECTO:

CONSTRUCCION DE ESTACION DE BOMBEO PLUVIAL EN CALICHERA, SIN NUMERO CON CALLE 18 DE MARZO EN COLONIA PEDRO J. MENDEZ, INCLUYE DOS EQUIPOS DE BOMBEO DE 75 LPS, FONTANERIA, SISTEMA ELECTRICO, OBRA CIVIL Y 149.13 ML DE EMISOR A PRESION DE 315 MM (12") DE DIAMETRO CON TUBERIA PVC CLASE 10 EN EL MUNICIPIO DE REYNOSA, TAMAULIPAS.

UBICACION:

CALICHERA, SIN NUMERO CON CALLE 18 DE MARZO EN COLONIA PEDRO J. MENDEZ, EN EL MUNICIPIO DE REYNOSA, TAMAULIPAS.

NOMBRE DEL PLANO:

ESTRUCTURAL DE MURO PARA AMORTIGUAR ENTRADA DE AGUA

NUMERO DE PLANO: 9 de 20

ESCALA GRAFICA:

FECHA: MARZO-2026

RESPONSABLE DE PROYECTO: ING. CARLOS A. IBARRA RICO

DIGITALIZO: ING. JULIO G. ESQUIVEL C.

CLAVE PLANO:

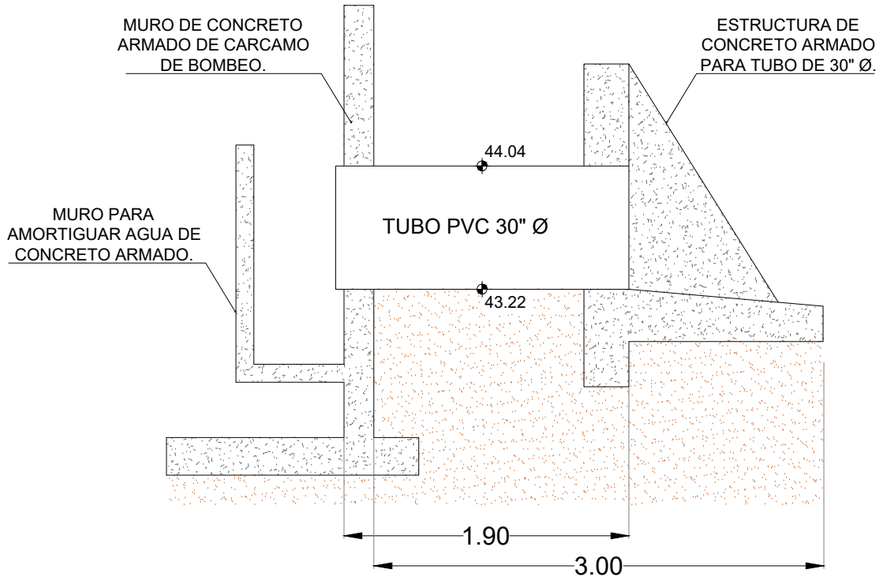

VISTA EN PERFIL DE ESTRUCTURA

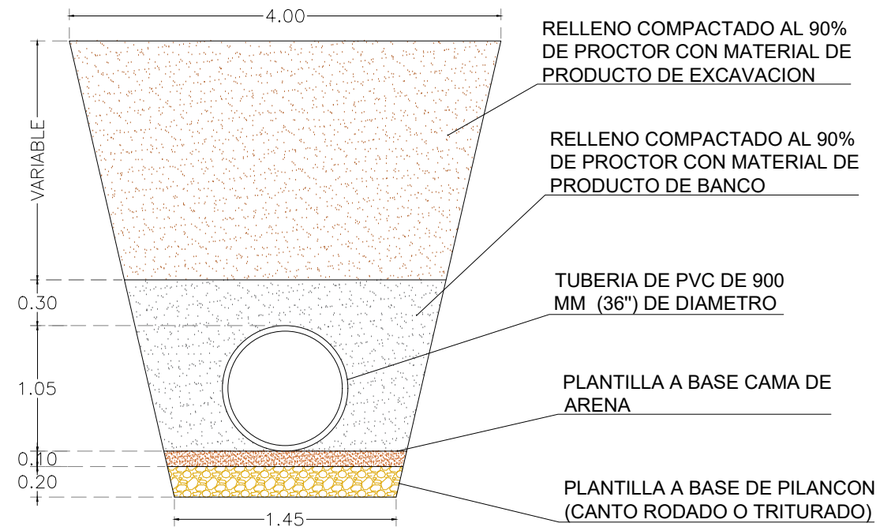

ANCHO ZANJA

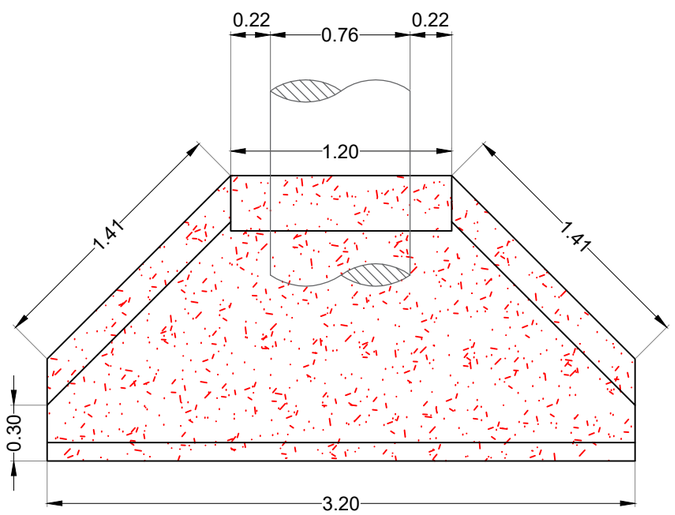

VISTA EN PLANTA DE ESTRUCTURA

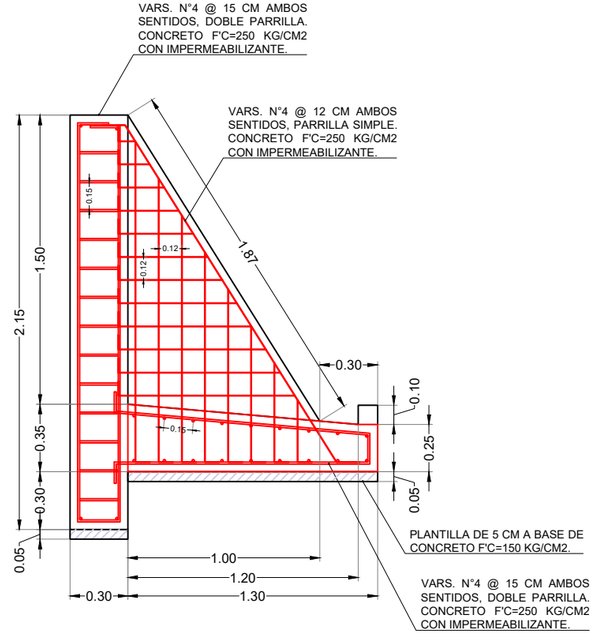

ARMADO DE ESTRUCTURA

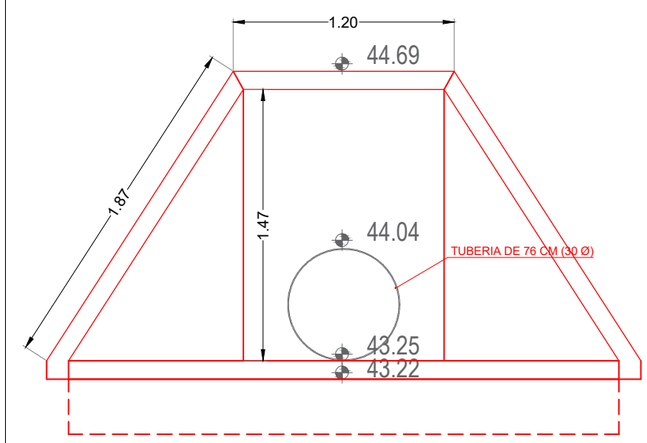

VISTA EN FRONTAL DE ESTRUCTURA

GOBIERNO MUNICIPAL DE REYNOSA IMPARABLE 2024 2027

COMAPA COMISIÓN MUNICIPAL DE AGUA POTABLE Y ALCANTARILLADO DEL MUNICIPIO DE REYNOSA REYNOSA IMPARABLE

CROQUIS DE LOCALIZACION

NOTAS RELEVANTES:

GERENCIA GENERAL
DE LA COMISION MUNICIPAL DE AGUA POTABLE
Y ALCANTARILLADO DEL MUNICIPIO DE REYNOSA

ING. FELIPE DE JESUS CHIW VEGA

GERENCIA TECNICA Y OPERATIVA
DE LA COMISION MUNICIPAL DE AGUA POTABLE
Y ALCANTARILLADO DEL MUNICIPIO DE REYNOSA

ING. JOSE GUADALUPE CANTU VIERA

COORDINACION DE INGENIERIA Y PROYECTOS
DE LA COMISION MUNICIPAL DE AGUA POTABLE
Y ALCANTARILLADO DEL MUNICIPIO DE REYNOSA

ING. CARLOS ALBERTO IBARRA RICO

NOMBRE DEL PROYECTO:

CONSTRUCCION DE ESTACION DE BOMBEO PLUVIAL EN CALICHERA, SIN NUMERO CON CALLE 18 DE MARZO EN COLONIA PEDRO J. MENDEZ, INCLUYE DOS EQUIPOS DE BOMBEO DE 75 LPS, FONTANERIA, SISTEMA ELECTRICO, OBRA CIVIL Y 149.13 ML DE EMISOR A PRESION DE 315 MM (12") DE DIAMETRO CON TUBERIA PVC CLASE 10 EN EL MUNICIPIO DE REYNOSA, TAMAULIPAS.

UBICACION:

CALICHERA, SIN NUMERO CON CALLE 18 DE MARZO EN COLONIA PEDRO J. MENDEZ, EN EL MUNICIPIO DE REYNOSA, TAMAULIPAS.

NOMBRE DEL PLANO:

ESTRUCTURA PARA RECEPCION DE AGUA PLUVIAL

NUMERO DE PLANO: 10 de 20

ESCALA GRAFICA:

FECHA: MARZO-2026

RESPONSABLE DE PROYECTO: ING. CARLOS A. IBARRA RICO

DIGITALIZO: ING. JULIO G. ESQUIVEL C.

CLAVE PLANO:

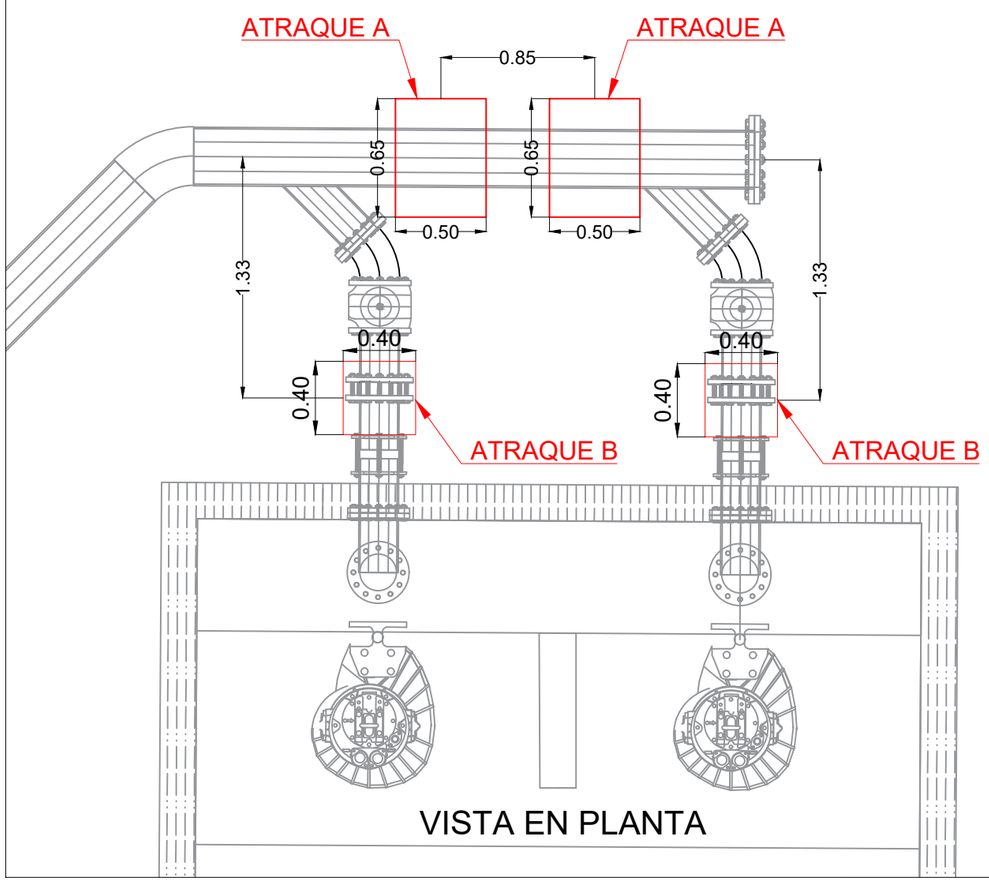

VISTA EN PLANTA

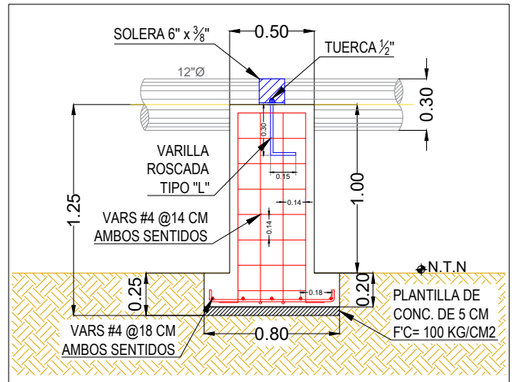

ATRAQUE A
VISTA PERFIL

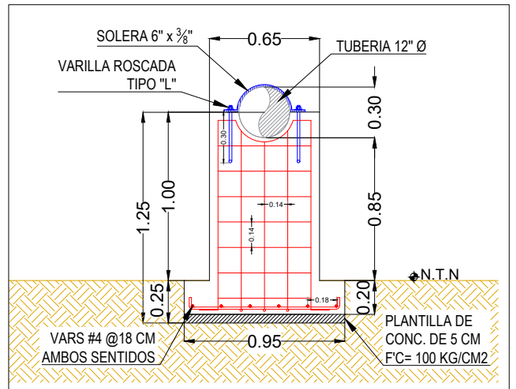

ATRAQUE A
VISTA FRONTAL

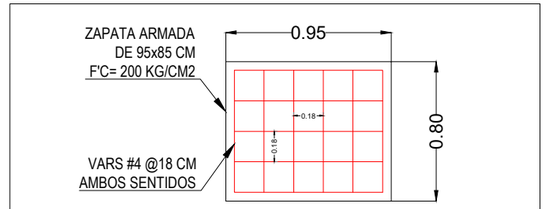

ATRAQUE A - ZAPATA

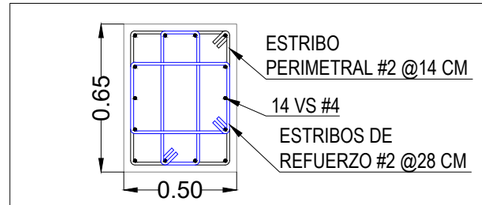

ATRAQUE A - DADO

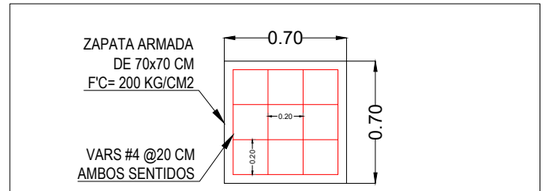

ATRAQUE B - ZAPATA

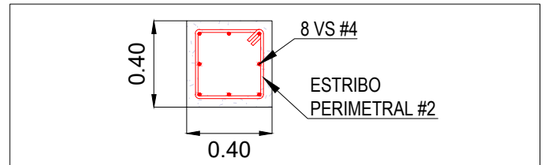

ATRAQUE A - DADO

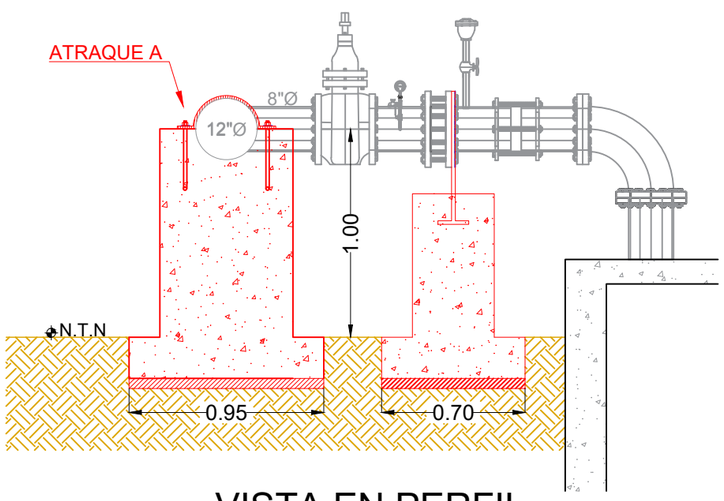

VISTA EN PERFIL

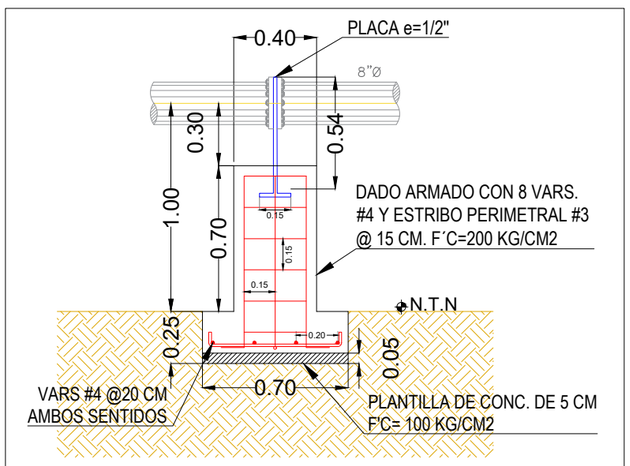

ATRAQUE B
VISTA PERFIL

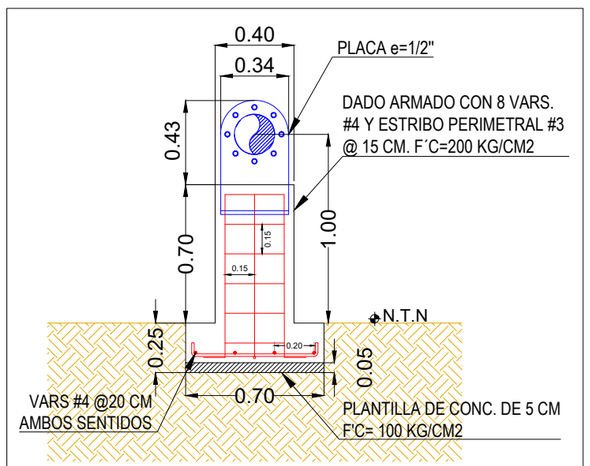

ATRAQUE B
VISTA FRONTAL

GOBIERNO MUNICIPAL DE REYNOSA IMPARABLE 2024 2027

COMAPA
COMISIÓN MUNICIPAL DE AGUA POTABLE Y ALCANTARILLADO DEL MUNICIPIO DE REYNOSA
REYNOSA IMPARABLE

CROQUIS DE LOCALIZACION

NOTAS RELEVANTES:

GERENCIA GENERAL
DE LA COMISION MUNICIPAL DE AGUA POTABLE
Y ALCANTARILLADO DEL MUNICIPIO DE REYNOSA

ING. FELIPE DE JESUS CHIW VEGA

GERENCIA TECNICA Y OPERATIVA
DE LA COMISION MUNICIPAL DE AGUA POTABLE
Y ALCANTARILLADO DEL MUNICIPIO DE REYNOSA

ING. JOSE GUADALUPE CANTU VIERA

COORDINACION DE INGENIERIA Y PROYECTOS
DE LA COMISION MUNICIPAL DE AGUA POTABLE
Y ALCANTARILLADO DEL MUNICIPIO DE REYNOSA

ING. CARLOS ALBERTO IBARRA RICO

NOMBRE DEL PROYECTO:

CONSTRUCCION DE ESTACION DE BOMBEO PLUVIAL EN CALICHERA, SIN NUMERO CON CALLE 18 DE MARZO EN COLONIA PEDRO J. MENDEZ, INCLUYE DOS EQUIPOS DE BOMBEO DE 75 LPS, FONTANERIA, SISTEMA ELECTRICO, OBRA CIVIL Y 149.13 ML DE EMISOR A PRESION DE 315 MM (12") DE DIAMETRO CON TUBERIA PVC CLASE 10 EN EL MUNICIPIO DE REYNOSA, TAMAULIPAS.

UBICACION:

CALICHERA, SIN NUMERO CON CALLE 18 DE MARZO EN COLONIA PEDRO J. MENDEZ, EN EL MUNICIPIO DE REYNOSA, TAMAULIPAS.

NOMBRE DEL PLANO: ATRAQUES	NUMERO DE PLANO: 11 de 20
	ESCALA GRAFICA:
	FECHA: MARZO-2026
RESPONSABLE DE PROYECTO: ING. CARLOS A. IBARRA RICO	DIGITALIZO: ING. JULIO G. ESQUIVEL C.
	CLAVE PLANO:

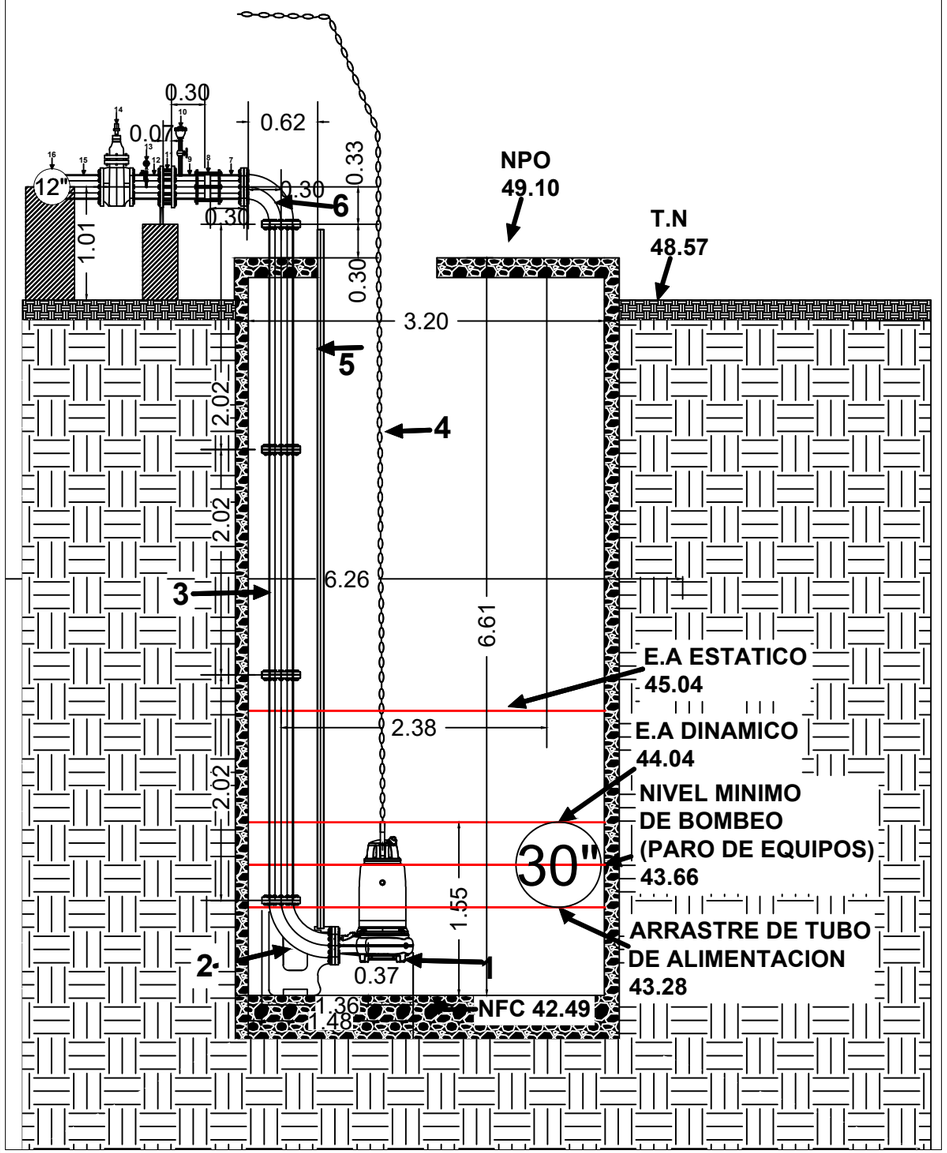

Lista de materiales

1:BOMBA NABOHI BCB-08-254-23/43	PZA:2
2: CODO DE DESCARGA PARA BOMBA SUMERGIBLE	PZA:2
3:CARRETE A.I. DE 8" CED STD CON UNA LONGITUD DE 2.07 M	PZA:6
4:CADENA TROPICALIZADA TROPICALIZADA 1/2	CANTIDAD:20 M
5:TUBO GUIA DE 2" A.I. CED STD LONGITUD 6.30 M	PZA: 2
6:CODO 90 A.I. DE 8" CED STD BRIDADO EN AMBOS EXTREMOS	PZA:2
7:EXTREMIDAD A.I. 8" CED STD DE 0.30M	PZA:2
8:JUNTA DRESSER 8"	PZA:2
9:EXTREMIDAD A.C. 8" CED 40 DE 0.30M	PZA:2
10:V.A.E.A 1" VALVULA BOLA Y TUBO ROSCADO A.C. 1"CED 40	PZA:2
11:VÁLVULA CHECK 8"	PZA:2
12:CARRETE A.C. 8" CED 40 DE 0.30M DE LONGITUD	PZA:4
13:MANOMETRO 4", VALVULA DE PASO Y LLAVE DE NARIZ DE $\frac{1}{2}$	PZA:2
14:VALVULA DE COMPUERTA DE 8"	PZA:2
15:CODO 45°A.C. DE 8" CED 40 BRIDADO EN AMBOS EXTREMOS	PZA:2
16:MULTIPLE DE DESCARGA 12" CED 40	PZA:1

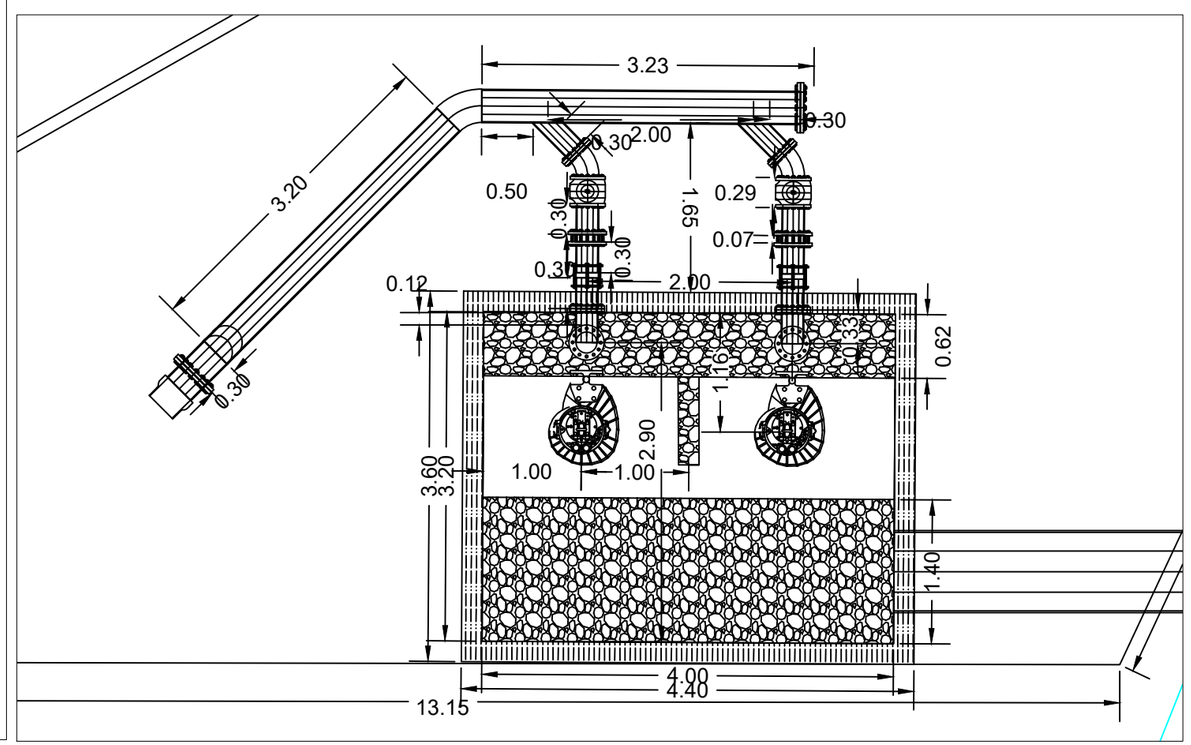

GOBIERNO MUNICIPAL DE REYNOSA IMPARABLE 2024 2027

COMAPA
COMISIÓN MUNICIPAL DE AGUA POTABLE Y ALCANTARILLADO DEL MUNICIPIO DE REYNOSA
REYNOSA IMPARABLE

CROQUIS DE LOCALIZACION

NOTAS RELEVANTES:

GERENCIA GENERAL
DE LA COMISION MUNICIPAL DE AGUA POTABLE
Y ALCANTARILLADO DEL MUNICIPIO DE REYNOSA

ING. FELIPE DE JESUS CHIW VEGA

GERENCIA TECNICA Y OPERATIVA
DE LA COMISION MUNICIPAL DE AGUA POTABLE
Y ALCANTARILLADO DEL MUNICIPIO DE REYNOSA

ING. JOSE GUADALUPE CANTU VIERA

COORDINACION DE INGENIERIA Y PROYECTOS
DE LA COMISION MUNICIPAL DE AGUA POTABLE
Y ALCANTARILLADO DEL MUNICIPIO DE REYNOSA

ING. CARLOS ALBERTO IBARRA RICO

NOMBRE DEL PROYECTO:

CONSTRUCCION DE ESTACION DE BOMBEO PLUVIAL EN CALICHERA, SIN NUMERO CON CALLE 18 DE MARZO EN COLONIA PEDRO J. MENDEZ, INCLUYE DOS EQUIPOS DE BOMBEO DE 75 LPS, FONTANERIA, SISTEMA ELECTRICO, OBRA CIVIL Y 149.13 ML DE EMISOR A PRESION DE 315 MM (12") DE DIAMETRO CON TUBERIA PVC CLASE 10 EN EL MUNICIPIO DE REYNOSA, TAMAULIPAS.

UBICACION:

CALICHERA, SIN NUMERO CON CALLE 18 DE MARZO EN COLONIA PEDRO J. MENDEZ, EN EL MUNICIPIO DE REYNOSA, TAMAULIPAS.

NOMBRE DEL PLANO:

MECANICO 1

NUMERO DE PLANO: 12 de 20

ESCALA GRAFICA:

FECHA: MARZO-2026

RESPONSABLE DE PROYECTO: ING. ANDRES OROZCO RENZ

DIGITALIZO: ING. OMAR ALEXANDER QUINTANA CABRERA

CLAVE PLANO:

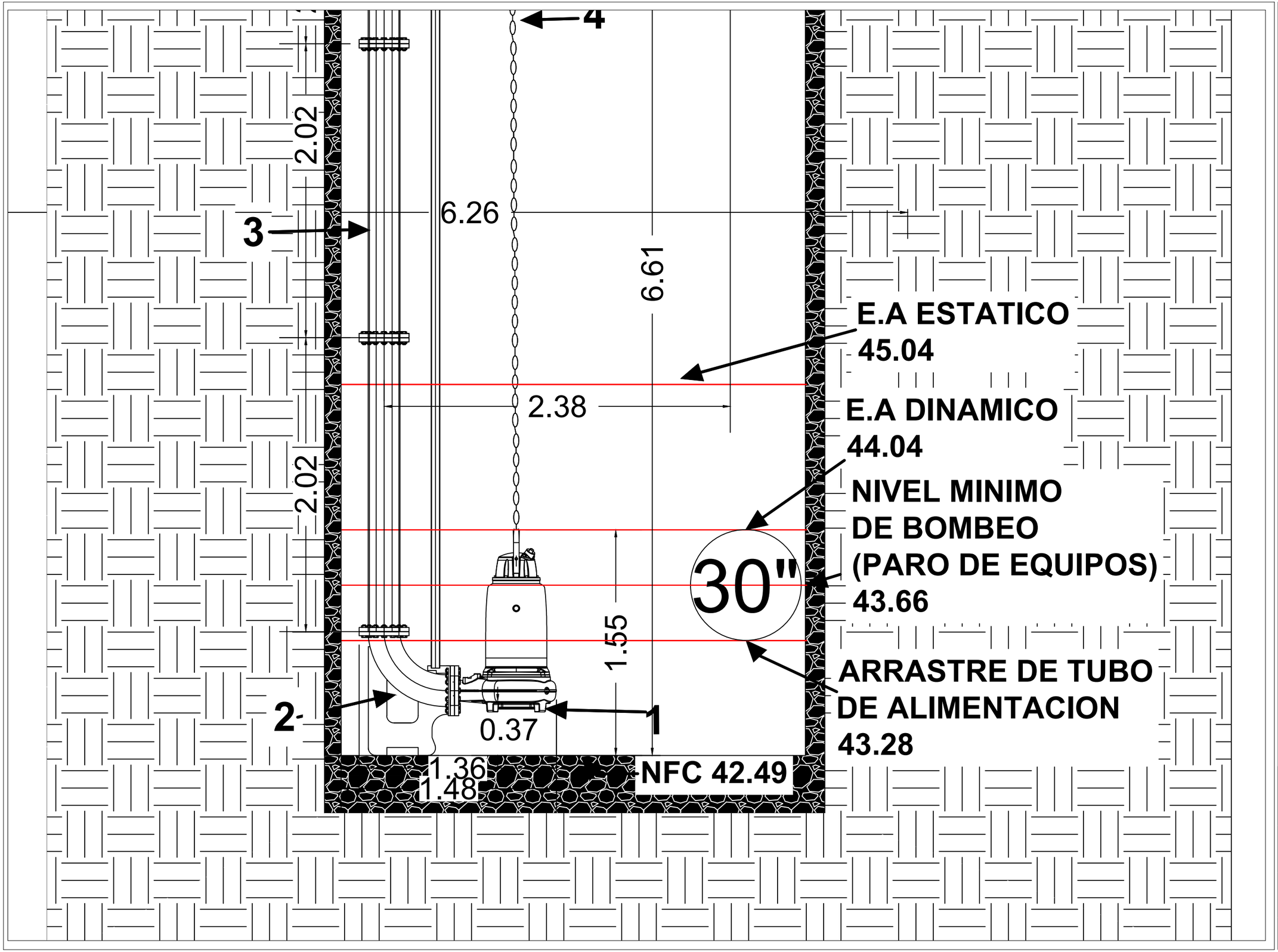

GOBIERNO MUNICIPAL DE REYNOSA IMPARABLE 2024 2027

COMAPA
COMISIÓN MUNICIPAL DE AGUA POTABLE Y ALCANTARILLADO DEL MUNICIPIO DE REYNOSA
REYNOSA IMPARABLE

CROQUIS DE LOCALIZACION

NOTAS RELEVANTES:

GERENCIA GENERAL
DE LA COMISION MUNICIPAL DE AGUA POTABLE
Y ALCANTARILLADO DEL MUNICIPIO DE REYNOSA

ING. FELIPE DE JESUS CHIW VEGA

GERENCIA TECNICA Y OPERATIVA
DE LA COMISION MUNICIPAL DE AGUA POTABLE
Y ALCANTARILLADO DEL MUNICIPIO DE REYNOSA

ING. JOSE GUADALUPE CANTU VIERA

COORDINACION DE INGENIERIA Y PROYECTOS
DE LA COMISION MUNICIPAL DE AGUA POTABLE
Y ALCANTARILLADO DEL MUNICIPIO DE REYNOSA

ING. CARLOS ALBERTO IBARRA RICO

NOMBRE DEL PROYECTO:

CONSTRUCCION DE ESTACION DE BOMBEO PLUVIAL EN CALICHERA, SIN NUMERO CON CALLE 18 DE MARZO EN COLONIA PEDRO J. MENDEZ, INCLUYE DOS EQUIPOS DE BOMBEO DE 75 LPS, FONTANERIA, SISTEMA ELECTRICO, OBRA CIVIL Y 149.13 ML DE EMISOR A PRESION DE 315 MM (12") DE DIAMETRO CON TUBERIA PVC CLASE 10 EN EL MUNICIPIO DE REYNOSA, TAMAULIPAS.

UBICACION:

CALICHERA, SIN NUMERO CON CALLE 18 DE MARZO EN COLONIA PEDRO J. MENDEZ, EN EL MUNICIPIO DE REYNOSA, TAMAULIPAS.

NOMBRE DEL PLANO:

MECANICO 2

NUMERO DE PLANO: 13 de 20

ESCALA GRAFICA:

FECHA: MARZO-2026

RESPONSABLE DE PROYECTO: ING. ANDRES OROZCO RENZ

DIGITALIZO: ING. OMAR ALEXANDER QUINTANA CABRERA

CLAVE PLANO:

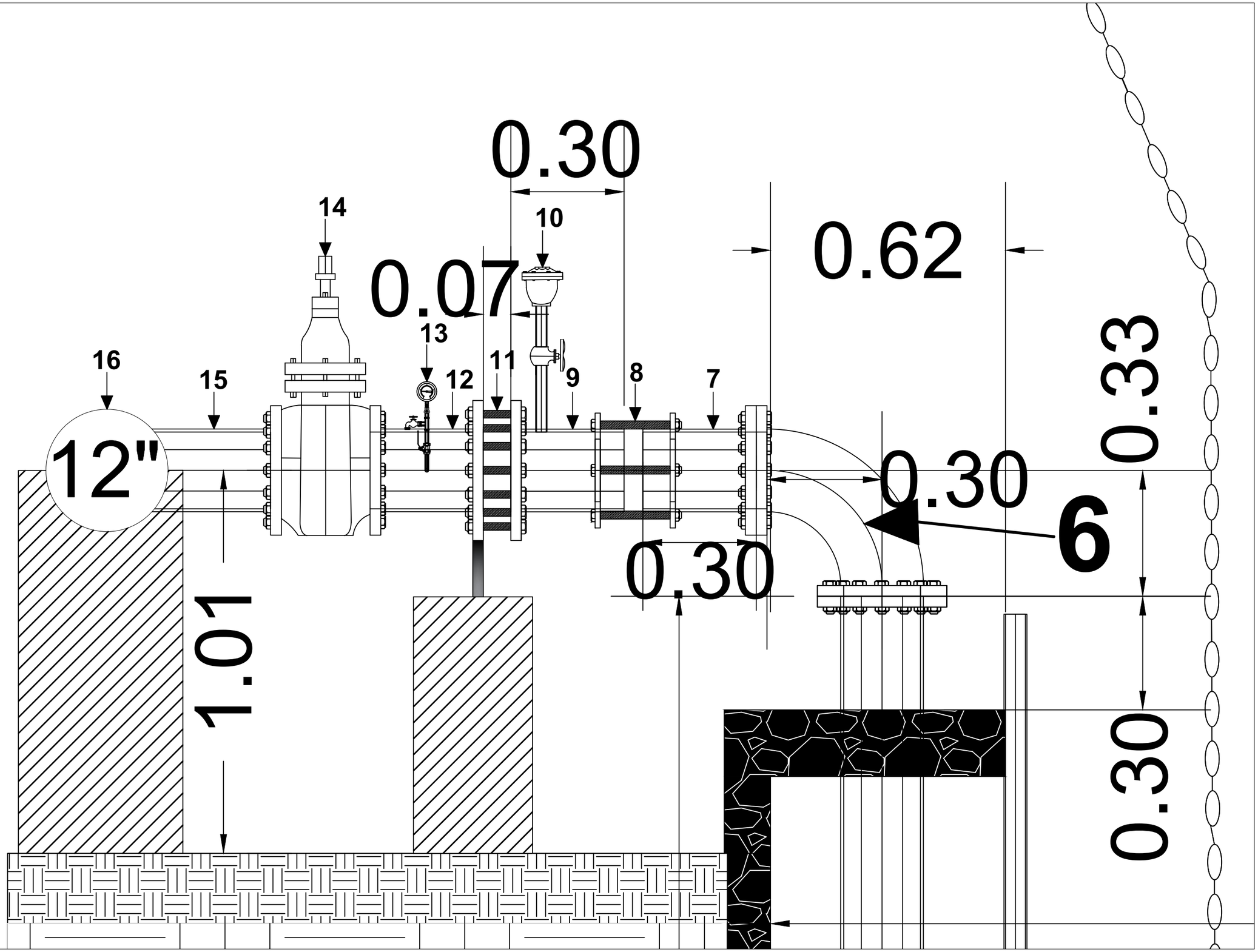

GOBIERNO MUNICIPAL DE REYNOSA IMPARABLE 2024 2027

COMAPA
COMISIÓN MUNICIPAL DE AGUA POTABLE Y ALCANTARILLADO DEL MUNICIPIO DE REYNOSA
REYNOSA IMPARABLE

CROQUIS DE LOCALIZACION

NOTAS RELEVANTES:

GERENCIA GENERAL
DE LA COMISION MUNICIPAL DE AGUA POTABLE
Y ALCANTARILLADO DEL MUNICIPIO DE REYNOSA

ING. FELIPE DE JESUS CHIW VEGA

GERENCIA TECNICA Y OPERATIVA
DE LA COMISION MUNICIPAL DE AGUA POTABLE
Y ALCANTARILLADO DEL MUNICIPIO DE REYNOSA

ING. JOSE GUADALUPE CANTU VIERA

COORDINACION DE INGENIERIA Y PROYECTOS
DE LA COMISION MUNICIPAL DE AGUA POTABLE
Y ALCANTARILLADO DEL MUNICIPIO DE REYNOSA

ING. CARLOS ALBERTO IBARRA RICO

NOMBRE DEL PROYECTO:

CONSTRUCCION DE ESTACION DE BOMBEO PLUVIAL EN CALICHERA, SIN NUMERO CON CALLE 18 DE MARZO EN COLONIA PEDRO J. MENDEZ, INCLUYE DOS EQUIPOS DE BOMBEO DE 75 LPS, FONTANERIA, SISTEMA ELECTRICO, OBRA CIVIL Y 149.13 ML DE EMISOR A PRESION DE 315 MM (12") DE DIAMETRO CON TUBERIA PVC CLASE 10 EN EL MUNICIPIO DE REYNOSA, TAMAULIPAS.

UBICACION:

CALICHERA, SIN NUMERO CON CALLE 18 DE MARZO EN COLONIA PEDRO J. MENDEZ, EN EL MUNICIPIO DE REYNOSA, TAMAULIPAS.

NOMBRE DEL PLANO:

MECANICO 3

NUMERO DE PLANO: 14 de 20

ESCALA GRAFICA:

FECHA: MARZO-2026

RESPONSABLE DE PROYECTO: ING. ANDRES OROZCO RENZ

DIGITALIZO: ING. OMAR ALEXANDER QUINTANA CABRERA

CLAVE PLANO:

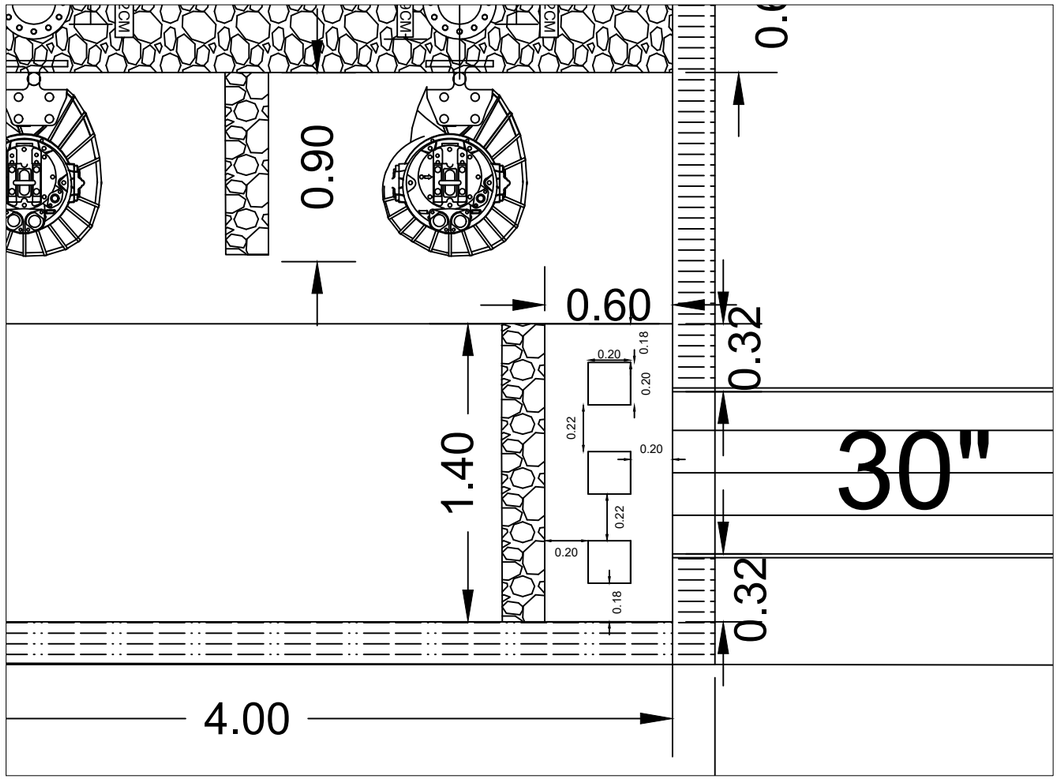

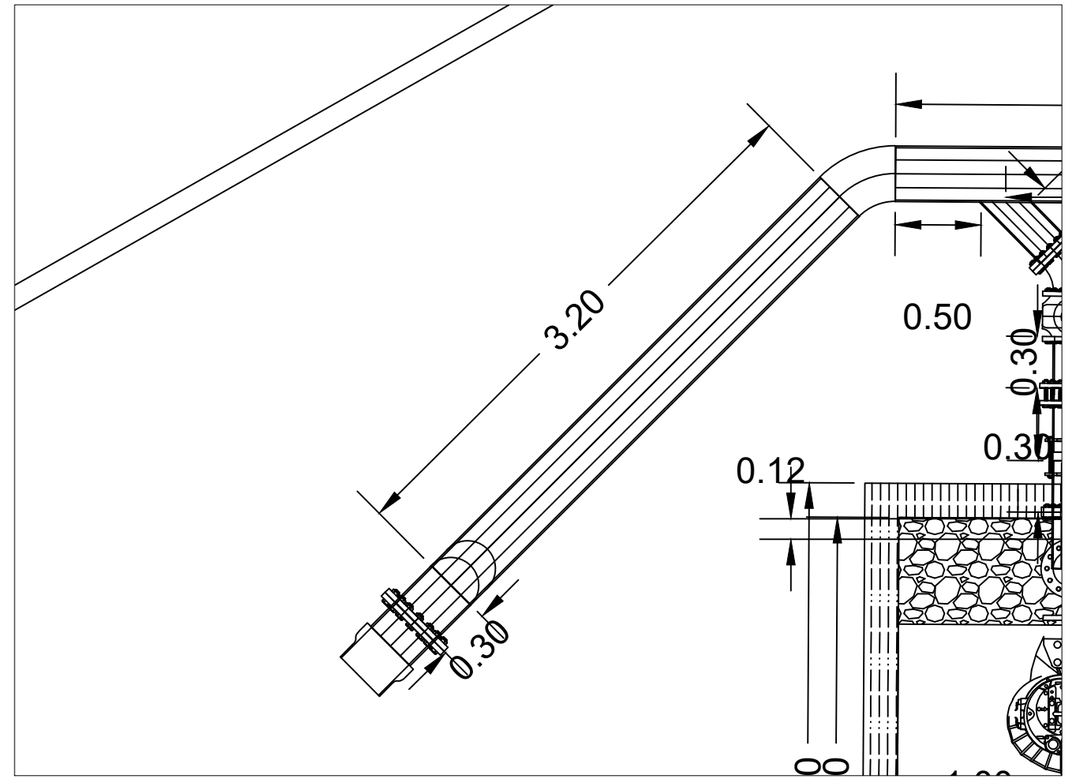

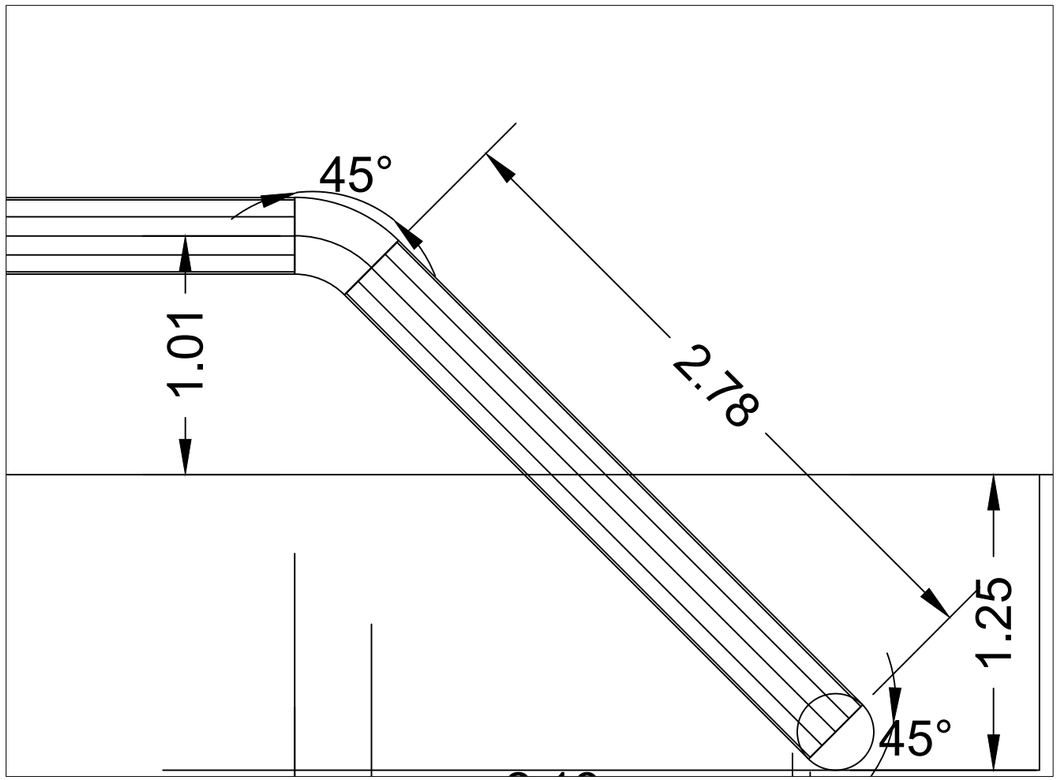

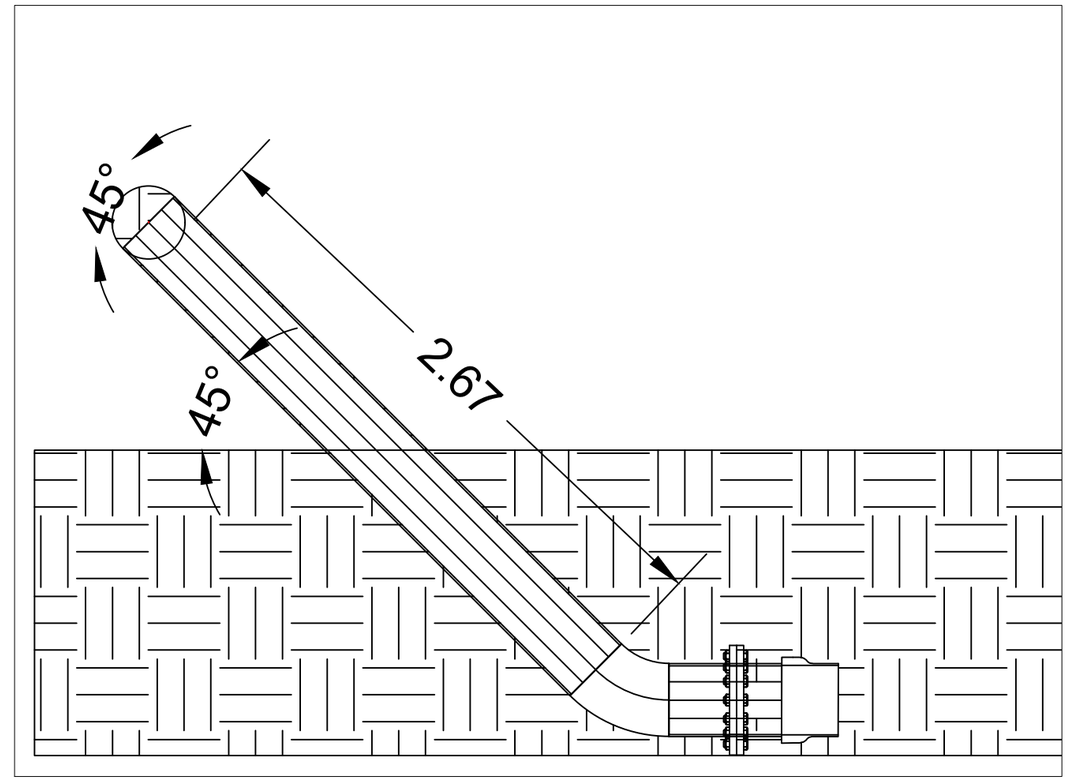

GOBIERNO MUNICIPAL DE REYNOSA IMPARABLE 2024 2027

COMAPA
COMISIÓN MUNICIPAL DE AGUA POTABLE Y ALCANTARILLADO DEL MUNICIPIO DE REYNOSA
REYNOSA IMPARABLE

CROQUIS DE LOCALIZACION

NOTAS RELEVANTES:

GERENCIA GENERAL
DE LA COMISION MUNICIPAL DE AGUA POTABLE
Y ALCANTARILLADO DEL MUNICIPIO DE REYNOSA

ING. FELIPE DE JESUS CHIW VEGA

GERENCIA TECNICA Y OPERATIVA
DE LA COMISION MUNICIPAL DE AGUA POTABLE
Y ALCANTARILLADO DEL MUNICIPIO DE REYNOSA

ING. JOSE GUADALUPE CANTU VIERA

COORDINACION DE INGENIERIA Y PROYECTOS
DE LA COMISION MUNICIPAL DE AGUA POTABLE
Y ALCANTARILLADO DEL MUNICIPIO DE REYNOSA

ING. CARLOS ALBERTO IBARRA RICO

NOMBRE DEL PROYECTO:

CONSTRUCCION DE ESTACION DE BOMBEO PLUVIAL EN CALICHERA, SIN NUMERO CON CALLE 18 DE MARZO EN COLONIA PEDRO J. MENDEZ, INCLUYE DOS EQUIPOS DE BOMBEO DE 75 LPS, FONTANERIA, SISTEMA ELECTRICO, OBRA CIVIL Y 149.13 ML DE EMISOR A PRESION DE 315 MM (12") DE DIAMETRO CON TUBERIA PVC CLASE 10 EN EL MUNICIPIO DE REYNOSA, TAMAULIPAS.

UBICACION:

CALICHERA, SIN NUMERO CON CALLE 18 DE MARZO EN COLONIA PEDRO J. MENDEZ, EN EL MUNICIPIO DE REYNOSA, TAMAULIPAS.

NOMBRE DEL PLANO:

MECANICO 4

NUMERO DE PLANO: 15 de 20

ESCALA GRAFICA:

FECHA: MARZO-2026

RESPONSABLE DE PROYECTO: ING. ANDRES OROZCO RENZ

DIGITALIZO: ING. OMAR ALEXANDER QUINTANA CABRERA

CLAVE PLANO:

SIMBOLOGIA
TT = Tablero de Transferencia.
BAC = Banco Automatico de Capacitores.
CCM = Centro de Control de Motores.
QO= CENTRO DE CARGA .
MBT = Medidor BAJA Tensión.
FRA =Filtro de Rechazo de Armonicas.

= LAMPARA DE EMERGENCIA
A.C. = UNIDAD DE AIRE ACONDICIONADO
= LAMPARA FLUORECENTE
= CONTACTOS
= LUMINARIA

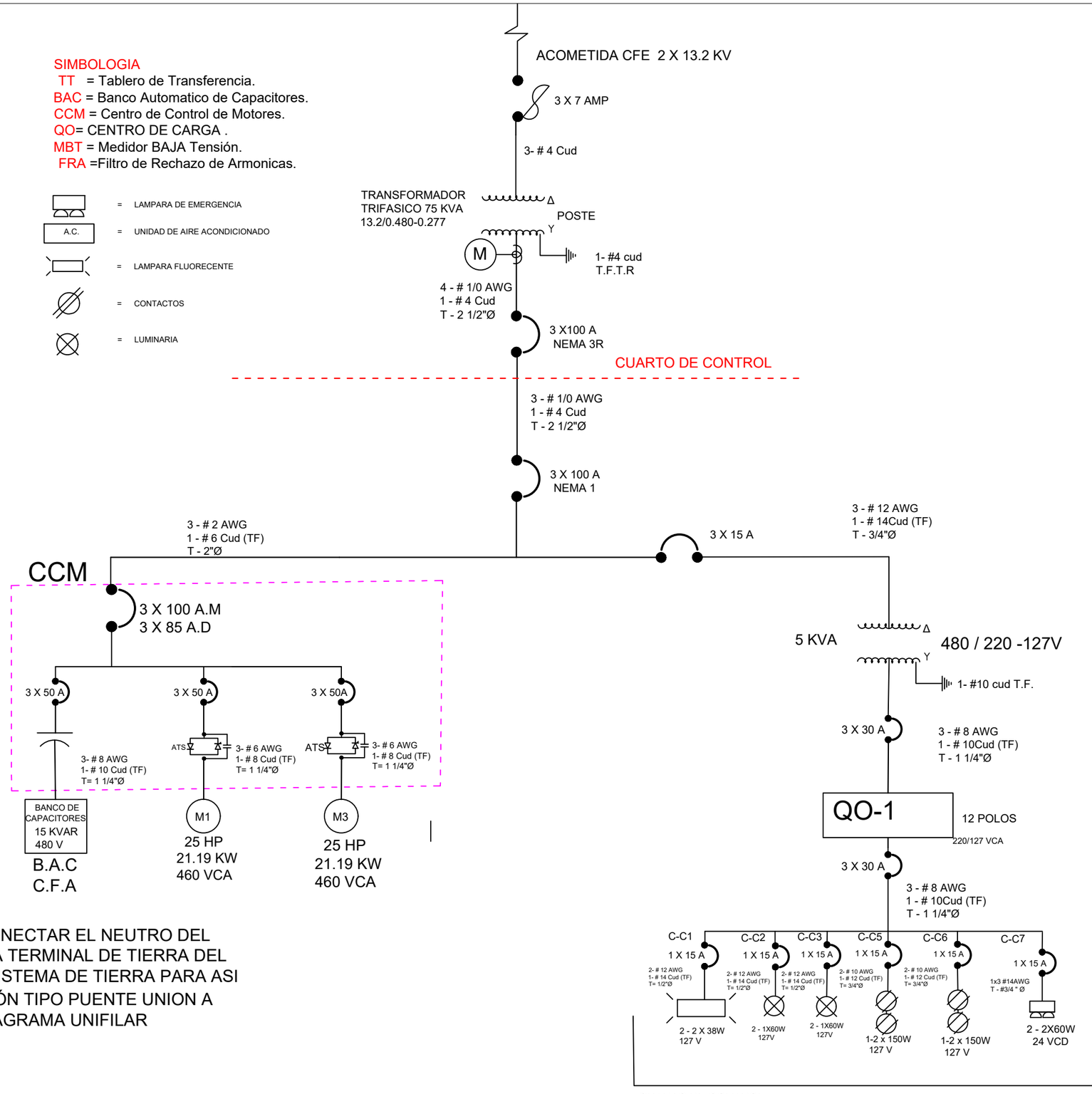

NOTA:SE DEBERA CONECTAR EL NEUTRO DEL TRANFORMADOR A LA TERMINAL DE TIERRA DEL MISMO A SU VEZ AL SISTEMA DE TIERRA PARA ASI REALIZAR LA CONEXIÓN TIPO PUENTE UNION A TIERRA OBSERVA DIAGRAMA UNIFILAR

GOBIERNO MUNICIPAL DE REYNOSA IMPARABLE 2024 2027

COMAPA
COMISIÓN MUNICIPAL DE AGUA POTABLE Y ALCANTARILLADO DEL MUNICIPIO DE REYNOSA
REYNOSA IMPARABLE

CROQUIS DE LOCALIZACION

NOTAS RELEVANTES:

GERENCIA GENERAL
DE LA COMISION MUNICIPAL DE AGUA POTABLE
Y ALCANTARILLADO DEL MUNICIPIO DE REYNOSA

ING. FELIPE DE JESUS CHIW VEGA

GERENCIA TECNICA Y OPERATIVA
DE LA COMISION MUNICIPAL DE AGUA POTABLE
Y ALCANTARILLADO DEL MUNICIPIO DE REYNOSA

ING. JOSE GUADALUPE CANTU VIERA

COORDINACION DE INGENIERIA Y PROYECTOS
DE LA COMISION MUNICIPAL DE AGUA POTABLE
Y ALCANTARILLADO DEL MUNICIPIO DE REYNOSA

ING. CARLOS ALBERTO IBARRA RICO

NOMBRE DEL PROYECTO:
CONSTRUCCION DE ESTACION DE BOMBEO PLUVIAL EN CALICHERA, SIN NUMERO CON CALLE 18 DE MARZO EN COLONIA PEDRO J. MENDEZ, INCLUYE DOS EQUIPOS DE BOMBEO DE 75 LPS, FONTANERIA, SISTEMA ELECTRICO, OBRA CIVIL Y 149.13 ML DE EMISOR A PRESION DE 315 MM (12") DE DIAMETRO CON TUBERIA PVC CLASE 10 EN EL MUNICIPIO DE REYNOSA, TAMAULIPAS.

UBICACION:
CALICHERA, SIN NUMERO CON CALLE 18 DE MARZO EN COLONIA PEDRO J. MENDEZ, EN EL MUNICIPIO DE REYNOSA, TAMAULIPAS.

NOMBRE DEL PLANO:
DIAGRAMA UNIFILAR

NUMERO DE PLANO: 16 de 20
ESCALA GRAFICA:
FECHA: MARZO-2026

RESPONSABLE DE PROYECTO:
ING. ANDRES OROZCO RENZ

DIGITALIZO:
ING. IRVIN GABRIEL HIGUERA RAMIREZ

CLAVE PLANO:

VISTA GENERAL DE SISTEMA DE FUERZAS

NOTA:SE DEBERA CONECTAR EL NEUTRO DEL TRANFORMADOR A LA TERMINAL DE TIERRA DEL MISMO A SU VEZ AL SISTEMA DE TIERRA PARA ASI REALIZAR LA CONEXIÓN TIPO PUENTE UNION A TIERRA OBSERVA DIAGRAMA UNIFILAR

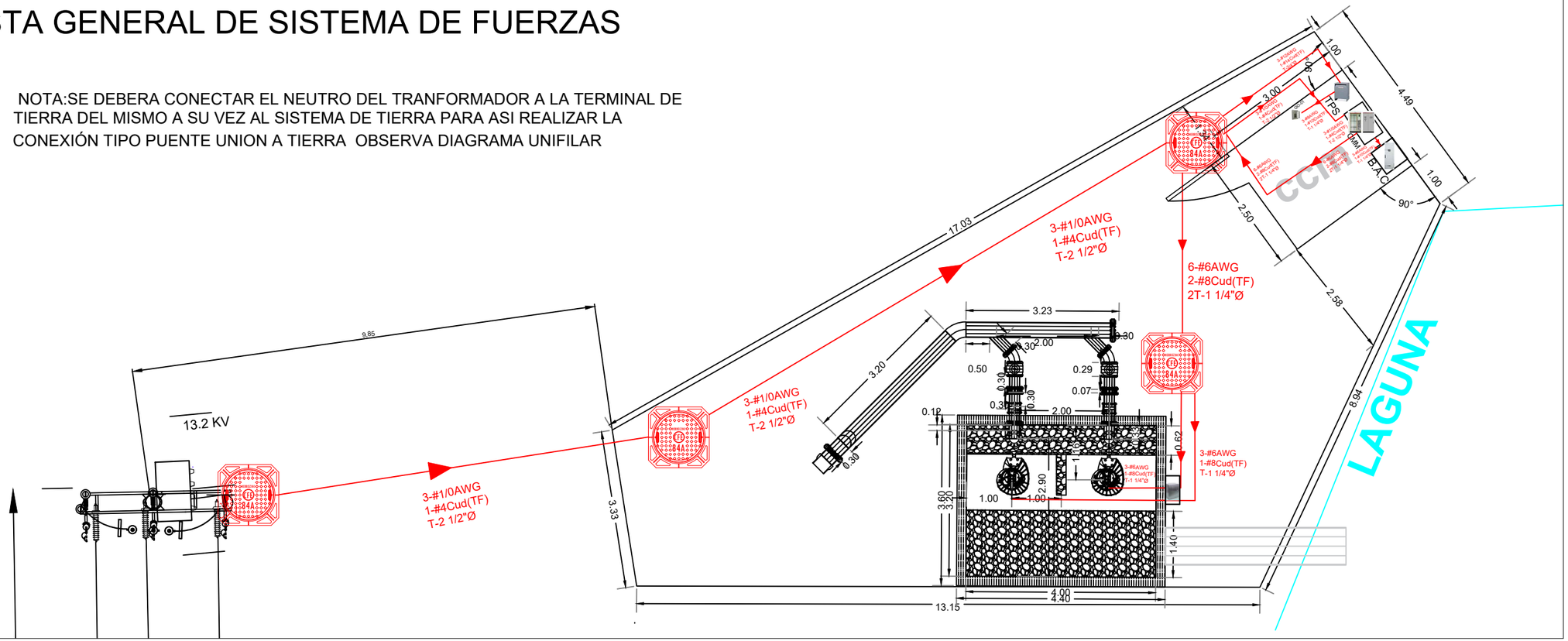

VISTA DE LOS POSTES DE CFE Y SUBESTACIÓN

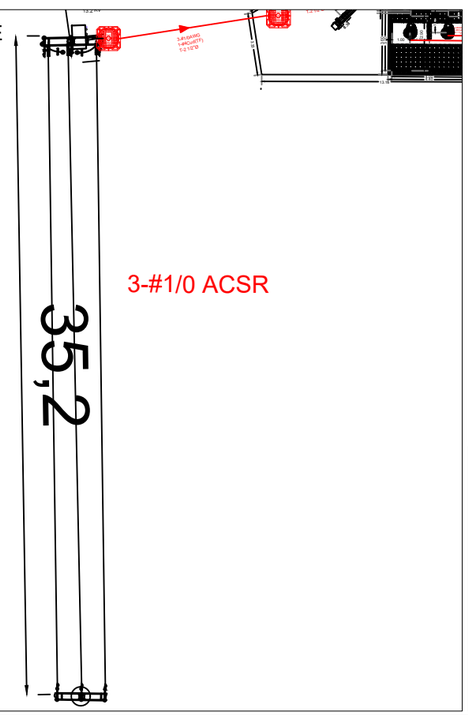

POSTE DE SUBESTACION

NOTA:SE DEBERA CONECTAR EL NEUTRO DEL TRANFORMADOR A LA TERMINAL DE TIERRA DEL MISMO A SU VEZ AL SISTEMA DE TIERRA PARA ASI REALIZAR LA CONEXIÓN TIPO PUENTE UNION A TIERRA OBSERVA DIAGRAMA UNIFILAR

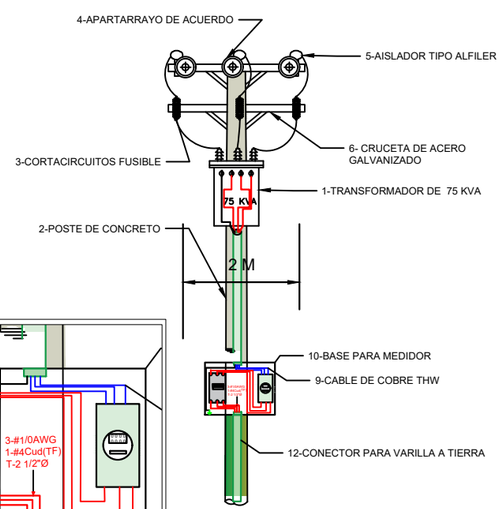

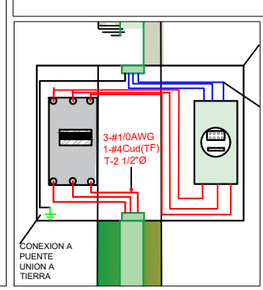

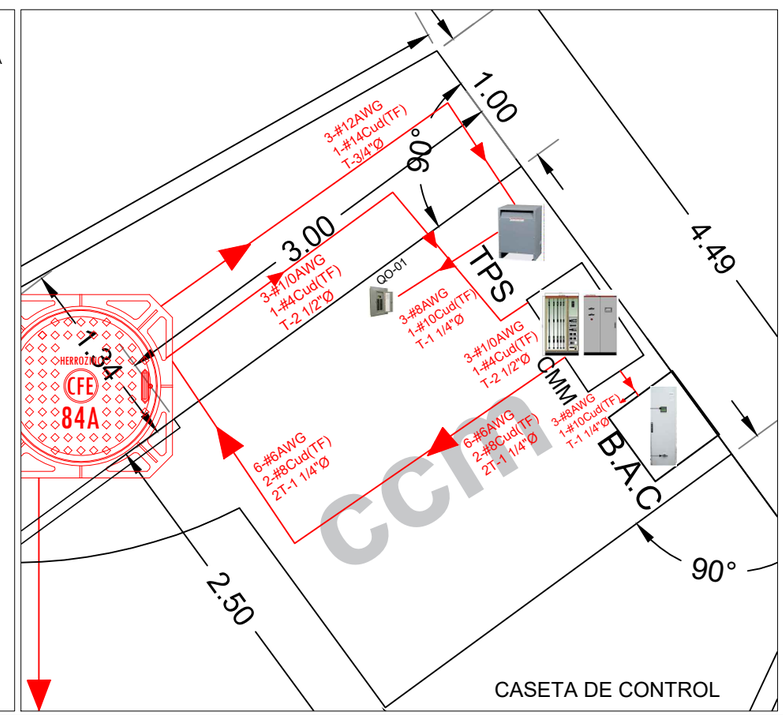

CASETA DE CONTROL

GOBIERNO MUNICIPAL DE REYNOSA IMPARABLE 2024 2027

COMAPA
COMISIÓN MUNICIPAL DE AGUA POTABLE Y ALCANTARILLADO DEL MUNICIPIO DE REYNOSA
REYNOSA IMPARABLE

CROQUIS DE LOCALIZACION

NOTAS RELEVANTES:

GERENCIA GENERAL
DE LA COMISION MUNICIPAL DE AGUA POTABLE
Y ALCANTARILLADO DEL MUNICIPIO DE REYNOSA

ING. FELIPE DE JESUS CHIW VEGA

GERENCIA TECNICA Y OPERATIVA
DE LA COMISION MUNICIPAL DE AGUA POTABLE
Y ALCANTARILLADO DEL MUNICIPIO DE REYNOSA

ING. JOSE GUADALUPE CANTU VIERA

COORDINACION DE INGENIERIA Y PROYECTOS
DE LA COMISION MUNICIPAL DE AGUA POTABLE
Y ALCANTARILLADO DEL MUNICIPIO DE REYNOSA

ING. CARLOS ALBERTO IBARRA RICO

NOMBRE DEL PROYECTO:

CONSTRUCCION DE ESTACION DE BOMBEO PLUVIAL EN CALICHERA, SIN NUMERO CON CALLE 18 DE MARZO EN COLONIA PEDRO J. MENDEZ, INCLUYE DOS EQUIPOS DE BOMBEO DE 75 LPS, FONTANERIA, SISTEMA ELECTRICO, OBRA CIVIL Y 149.13 ML DE EMISOR A PRESION DE 315 MM (12") DE DIAMETRO CON TUBERIA PVC CLASE 10 EN EL MUNICIPIO DE REYNOSA, TAMAULIPAS.

UBICACION:

CALICHERA, SIN NUMERO CON CALLE 18 DE MARZO EN COLONIA PEDRO J. MENDEZ, EN EL MUNICIPIO DE REYNOSA, TAMAULIPAS.

NOMBRE DEL PLANO:	NUMERO DE PLANO:
SISTEMA DE FUERZA	17 de 20
	ESCALA GRAFICA:
	FECHA: MARZO-2026
RESPONSABLE DE PROYECTO: ING. ANDRES OROZCO RENZ	DIGITALIZO: ING. IRVIN GABRIEL HIGUERA RAMIREZ
	CLAVE PLANO:

SISTEMA ELÉCTRICO DE DISTRIBUCIÓN ELÉCTRICA

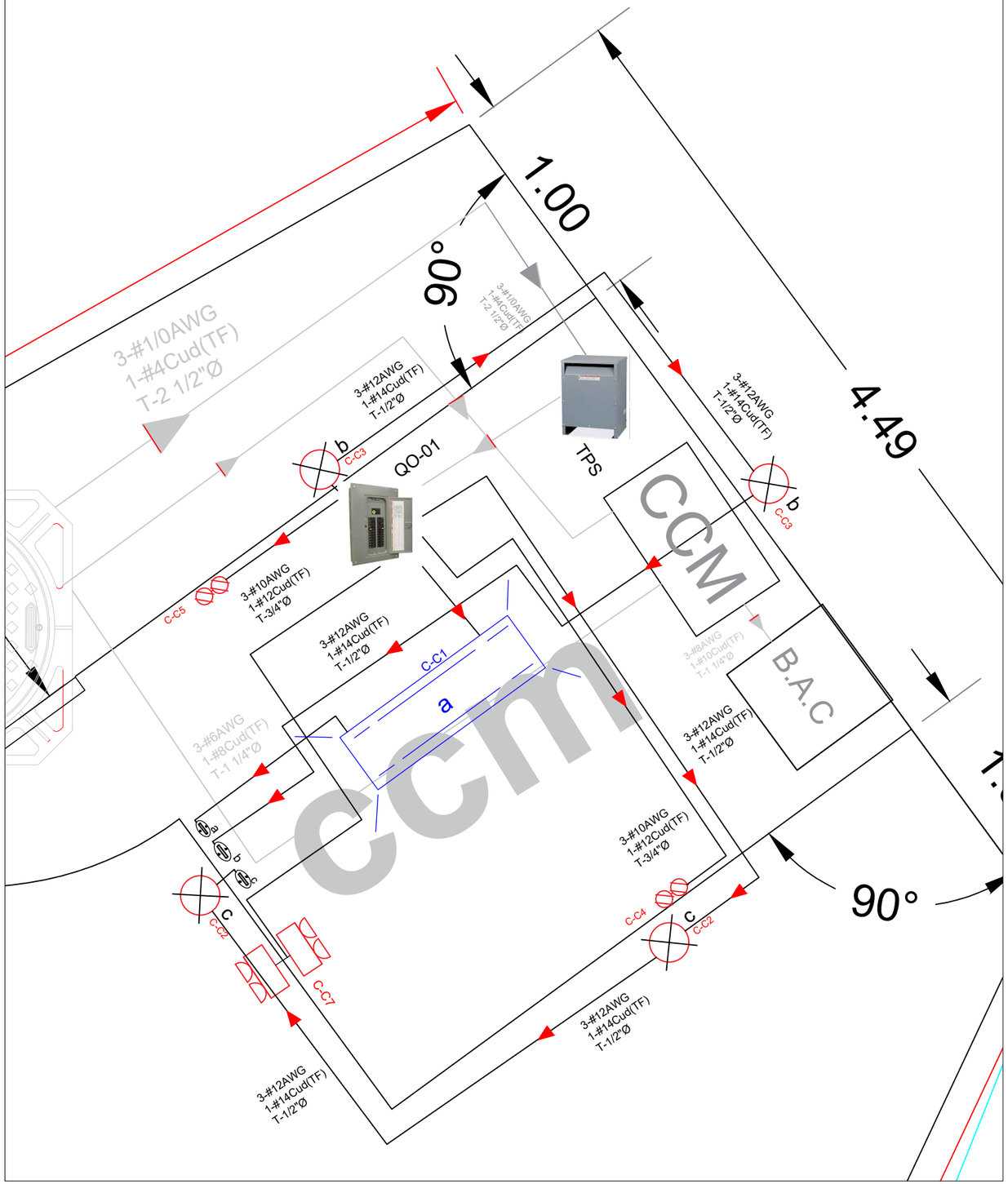

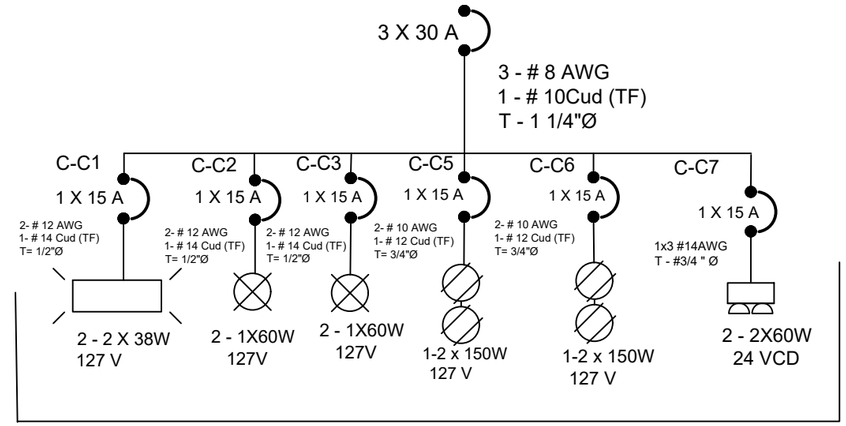

SIMBOLOGIA:

QO-01	=	TABLERO DE ALUMBRADO Y DISTRIBUCIÓN
	=	ROCETA DE MARQUESINA DE 60W
	=	LAMPARA DE EMERGENCIA
A.C.	=	UNIDAD DE AIRE ACONDICIONADO
	=	LAMPARA FLUORECENTE
	=	CONTACTOS 127 V

GOBIERNO MUNICIPAL DE REYNOSA IMPARABLE 2024 2027

COMAPA
COMISIÓN MUNICIPAL DE AGUA POTABLE Y ALCANTARILLADO DEL MUNICIPIO DE REYNOSA
REYNOSA IMPARABLE

CROQUIS DE LOCALIZACION

NOTAS RELEVANTES:

GERENCIA GENERAL
DE LA COMISION MUNICIPAL DE AGUA POTABLE
Y ALCANTARILLADO DEL MUNICIPIO DE REYNOSA

ING. FELIPE DE JESUS CHIW VEGA

GERENCIA TECNICA Y OPERATIVA
DE LA COMISION MUNICIPAL DE AGUA POTABLE
Y ALCANTARILLADO DEL MUNICIPIO DE REYNOSA

ING. JOSE GUADALUPE CANTU VIERA

COORDINACION DE INGENIERIA Y PROYECTOS
DE LA COMISION MUNICIPAL DE AGUA POTABLE
Y ALCANTARILLADO DEL MUNICIPIO DE REYNOSA

ING. CARLOS ALBERTO IBARRA RICO

NOMBRE DEL PROYECTO:

CONSTRUCCION DE ESTACION DE BOMBEO PLUVIAL EN CALICHERA, SIN NUMERO CON CALLE 18 DE MARZO EN COLONIA PEDRO J. MENDEZ, INCLUYE DOS EQUIPOS DE BOMBEO DE 75 LPS, FONTANERIA, SISTEMA ELECTRICO, OBRA CIVIL Y 149.13 ML DE EMISOR A PRESION DE 315 MM (12") DE DIAMETRO CON TUBERIA PVC CLASE 10 EN EL MUNICIPIO DE REYNOSA, TAMAULIPAS.

UBICACION:

CALICHERA, SIN NUMERO CON CALLE 18 DE MARZO EN COLONIA PEDRO J. MENDEZ, EN EL MUNICIPIO DE REYNOSA, TAMAULIPAS.

NOMBRE DEL PLANO:

INSTALACION ELECTRICA DE CUARTO DE CONTROL

NUMERO DE PLANO: 18 de 20

ESCALA GRAFICA:

FECHA: MARZO-2026

RESPONSABLE DE PROYECTO: ING. ANDRES OROZCO RENZ

DIGITALIZO: ING. IRVIN GABRIEL HIGUERA RAMIREZ

CLAVE PLANO:

SISTEMA DE ALUMBRADO EXTERIOR

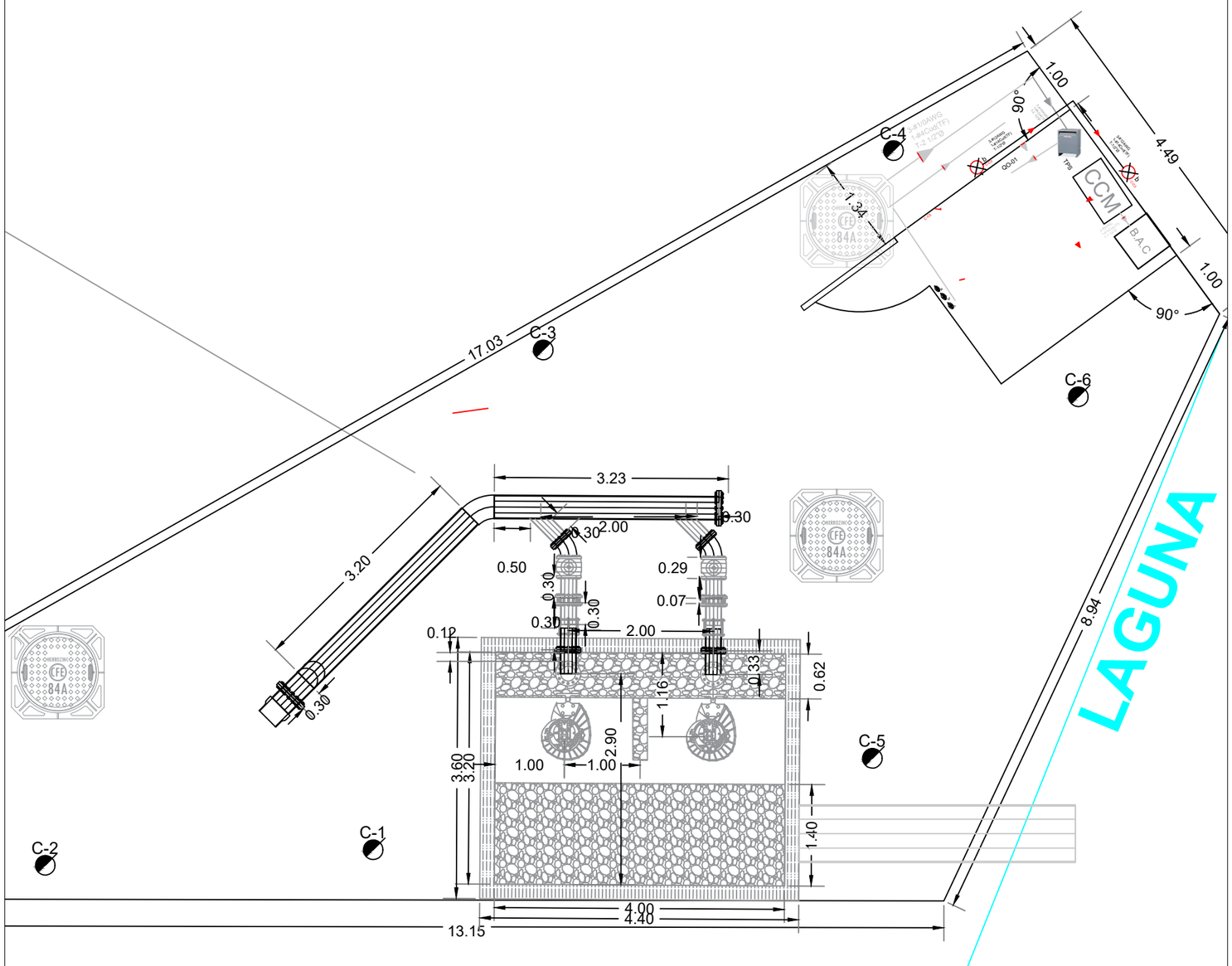

LISTA DE MATERIALES
1- POSTE METALICO DE 6 M PIEZAS- 6
2- LAMPARA SOLAR PARA POSTE
MODELO:BRP710 LED 45 CW MR S1 12V
PIEZAS-6
3- BASE DE CONCRETO PIRAMIDAL PIEZA-6

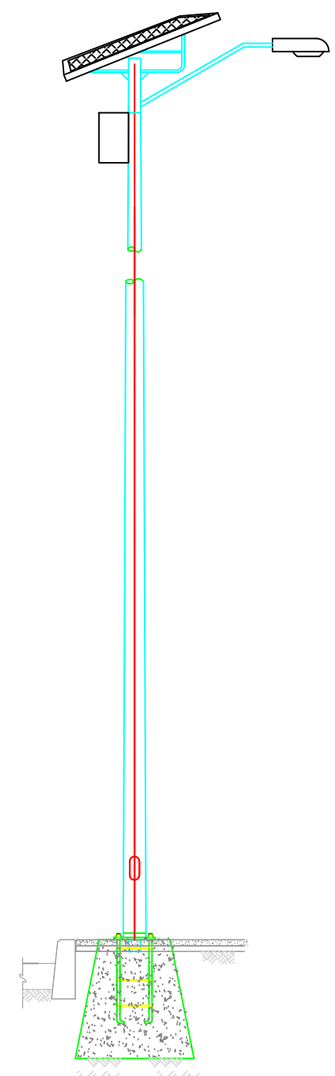

GOBIERNO MUNICIPAL DE REYNOSA IMPARABLE 2024 2027

COMAPA
COMISIÓN MUNICIPAL DE AGUA POTABLE Y ALCANTARILLADO DEL MUNICIPIO DE REYNOSA
REYNOSA IMPARABLE

CROQUIS DE LOCALIZACION

NOTAS RELEVANTES:

GERENCIA GENERAL
DE LA COMISION MUNICIPAL DE AGUA POTABLE
Y ALCANTARILLADO DEL MUNICIPIO DE REYNOSA

ING. FELIPE DE JESUS CHIW VEGA

GERENCIA TECNICA Y OPERATIVA
DE LA COMISION MUNICIPAL DE AGUA POTABLE
Y ALCANTARILLADO DEL MUNICIPIO DE REYNOSA

ING. JOSE GUADALUPE CANTU VIERA

COORDINACION DE INGENIERIA Y PROYECTOS
DE LA COMISION MUNICIPAL DE AGUA POTABLE
Y ALCANTARILLADO DEL MUNICIPIO DE REYNOSA

ING. CARLOS ALBERTO IBARRA RICO

NOMBRE DEL PROYECTO:

CONSTRUCCION DE ESTACION DE BOMBEO PLUVIAL EN CALICHERA, SIN NUMERO CON CALLE 18 DE MARZO EN COLONIA PEDRO J. MENDEZ, INCLUYE DOS EQUIPOS DE BOMBEO DE 75 LPS, FONTANERIA, SISTEMA ELECTRICO, OBRA CIVIL Y 149.13 ML DE EMISOR A PRESION DE 315 MM (12") DE DIAMETRO CON TUBERIA PVC CLASE 10 EN EL MUNICIPIO DE REYNOSA, TAMAULIPAS.

UBICACION:

CALICHERA, SIN NUMERO CON CALLE 18 DE MARZO EN COLONIA PEDRO J. MENDEZ, EN EL MUNICIPIO DE REYNOSA, TAMAULIPAS.

NOMBRE DEL PLANO:

SISTEMA DE ALUMBRADO EXTERIOR

NUMERO DE PLANO: 19 de 20

ESCALA GRAFICA:

FECHA: MARZO-2026

RESPONSABLE DE PROYECTO: ING. ANDRES OROZCO RENZ

DIGITALIZO: ING. IRVIN GABRIEL HIGUERA RAMIREZ

CLAVE PLANO:

SISTEMA DE TIERRAS

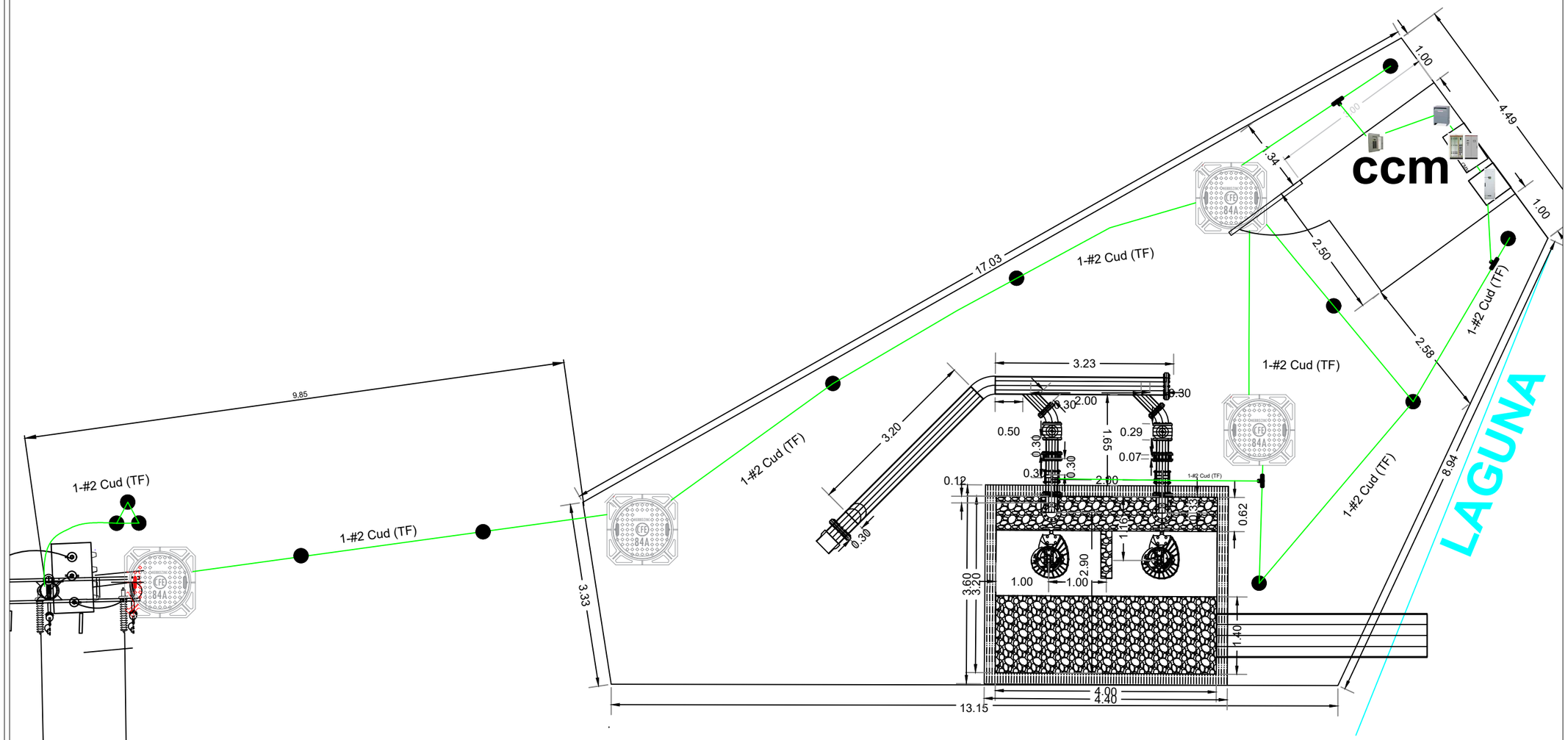

GOBIERNO MUNICIPAL DE REYNOSA IMPARABLE 2024 2027

COMAPA
COMISIÓN MUNICIPAL DE AGUA POTABLE Y ALCANTARILLADO DEL MUNICIPIO DE REYNOSA
REYNOSA IMPARABLE

CROQUIS DE LOCALIZACION

NOTAS RELEVANTES:

GERENCIA GENERAL
DE LA COMISION MUNICIPAL DE AGUA POTABLE
Y ALCANTARILLADO DEL MUNICIPIO DE REYNOSA

ING. FELIPE DE JESUS CHIW VEGA

GERENCIA TECNICA Y OPERATIVA
DE LA COMISION MUNICIPAL DE AGUA POTABLE
Y ALCANTARILLADO DEL MUNICIPIO DE REYNOSA

ING. JOSE GUADALUPE CANTU VIERA

COORDINACION DE INGENIERIA Y PROYECTOS
DE LA COMISION MUNICIPAL DE AGUA POTABLE
Y ALCANTARILLADO DEL MUNICIPIO DE REYNOSA

ING. CARLOS ALBERTO IBARRA RICO

NOMBRE DEL PROYECTO:

CONSTRUCCION DE ESTACION DE BOMBEO PLUVIAL EN CALICHERA, SIN NUMERO CON CALLE 18 DE MARZO EN COLONIA PEDRO J. MENDEZ, INCLUYE DOS EQUIPOS DE BOMBEO DE 75 LPS, FONTANERIA, SISTEMA ELECTRICO, OBRA CIVIL Y 149.13 ML DE EMISOR A PRESION DE 315 MM (12") DE DIAMETRO CON TUBERIA PVC CLASE 10 EN EL MUNICIPIO DE REYNOSA, TAMAULIPAS.

UBICACION:

CALICHERA, SIN NUMERO CON CALLE 18 DE MARZO EN COLONIA PEDRO J. MENDEZ, EN EL MUNICIPIO DE REYNOSA, TAMAULIPAS.

NOMBRE DEL PLANO:

SISTEMA DE TIERRAS

NUMERO DE PLANO: 20 de 20

ESCALA GRAFICA:

FECHA: MARZO-2026

RESPONSABLE DE PROYECTO: ING. ANDRES OROZCO RENZ

DIGITALIZO: ING. IRVIN GABRIEL HIGUERA RAMIREZ

CLAVE PLANO: