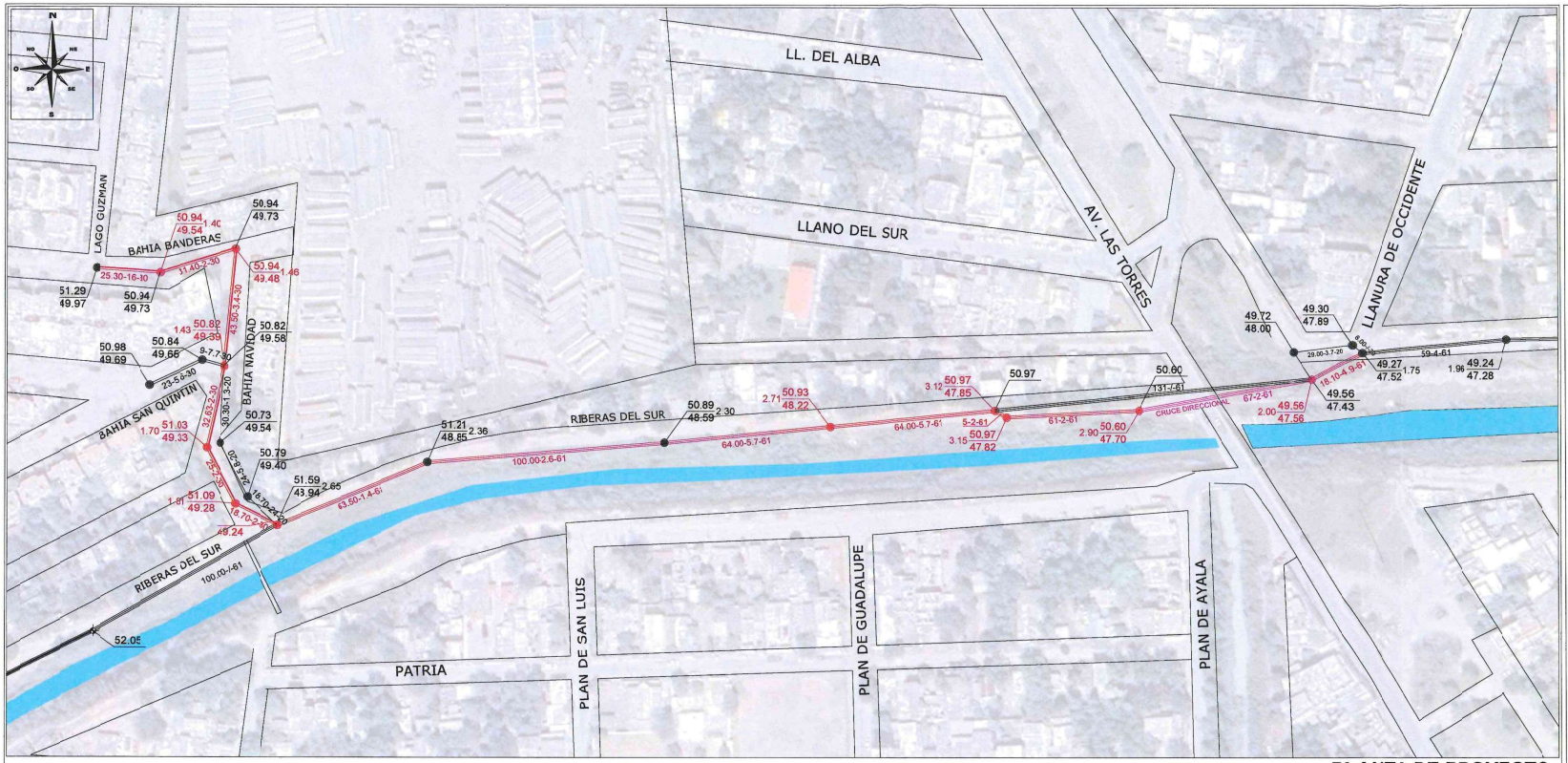

PLANTA DE PROYECTO

ESC.: S/E

NOTAS

1.- Acotaciones y elevaciones en metros, excepto donde se indique otra unidad.
2.- No tomar medidas a escala.
3.- La tubería utilizada para este proyecto sera de Policloruro de vinilo, tipo sanitario, con junta hi espiga y campana, utilizando el lubricante indicado por el fabricante.
4.- Para la colocacion de la plantilla seutilizara material de pilancon.
5.- Previos la colocacion del relleno, se verificara la hermeticidad de la tubería y de los propios pozos de visita, asi mismo se realizara un acostillarmiento de las tuberias para evitar el movimiento y el desacope.
6.- El relleno a utilizar en zanjas sera con material producto de la excavacion y con material sano producto de bancos, se compactara al 90% de la prueba proctor estandar en capas de 20 cm como maximo, se considerara un minimo de dos pruebas de laboratorio por cada 10X m de zanja a fin de verificar el grado de compactacion requerido..

S I M B O L O G I A

	Proyecto	Existente
Ensor		
Colector		
Subcolector		
Atarjea		
Cabeza de Atarjea		
Pozo de visita comun		
Pozo de visita especial		
Pozo caja		
Pozo caja unión		
Pozo caja deflexion		
Pozo con caída		
Caída escalonada		
Caja de caída adosada a pozo de visa		
Estación de bombeo		
Linea a presión		
Elevación de tanque		
Profundidad depozo	20.00 / 18.50 1.50	20.00 / 18.90 1.50
Elevación de plantilla		
Longitud - pendiente - diámetro (m - niles - cm)	100-2-20	100-2-20
Relleno		

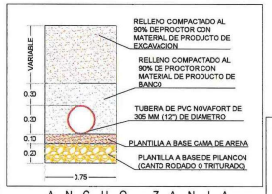

A N C H O Z A N J A

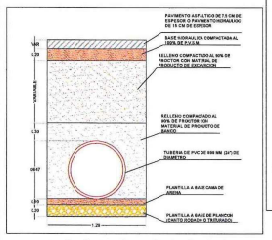

A N C H O Z A N J A

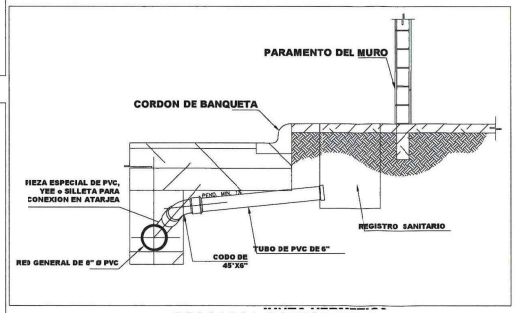

DESCARGA DOMICILIARIA

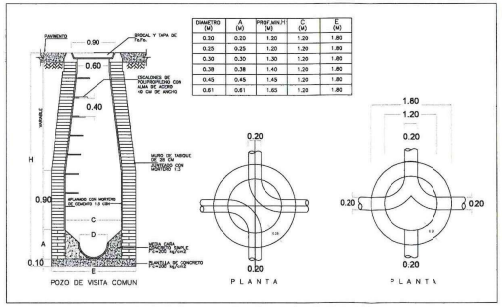

DIAMETRO (M)	A (M)	PRISM.MIN.H (M)	C (M)	E (M)
0.30	0.30	1.30	1.20	1.80
0.35	0.35	1.20	1.20	1.80
0.30	0.30	1.30	1.20	1.80
0.38	0.38	1.40	1.20	1.80
0.45	0.45	1.45	1.20	1.80
0.61	0.61	1.65	1.20	1.80

POZO DE VISITA COMUN P L A N T A P L A N T A

POZO DE VISITA COMUN

GOBIERNO MUNICIPAL DE REYNOSA IMPARABLE 2024 2027

COMAPA COMISION MUNICIPAL DE AGUA POTABLE Y ALCANTARILLADO DEL MUNICIPIO DE REYNOSA REYNOSA IMPARABLE

CROQUIS DE LOCALIZACION

NOTAS RELEVANTES:

GERENCIA GENERAL
DE LA COMISION MUNICIPAL DE AGUA POTABLE
Y ALCANTARILLADO DEL MUNICIPIO DE REYNOSA

ING. FELIPE DE JESUS CHIW VEGA

GERENCIA TECNICA Y OPERATIVA
DE LA COMISION MUNICIPAL DE AGUA POTABLE
Y ALCANTARILLADO DEL MUNICIPIO DE REYNOSA

ING. JOSE GUADALUPE CANTU VIERA

COORDINACION DE INGENIERIA Y PROYECTOS
DE LA COMISION MUNICIPAL DE AGUA POTABLE
Y ALCANTARILLADO DEL MUNICIPIO DE REYNOSA

ING. CARLOS ALBERTO IBARRA RICO

NOMBRE DEL PROYECTO:

REHABILITACION DE SUBCOLECTOR DE 305 MM (12") DE DIAMETRO Y COLECTOR DE ALCANTARILLADO SANITARIO DE 600 MM (24") DE DIAMETRO.

UBICACION:
EN LATERAL DEL DREN ENTRE BAHIA NAVIDAD Y AV. LAS TORRES; BAHIA NAVIDAD ENTRE LATERAL DELDREN Y BAHIA BANDERAS; BAHIA BANDERAS ENTRE BAHIA NAVIDAD Y LAGO GUIZMAN EN COLONIAS LOS CARACOLES Y RIBERAS DEL BOSQUE DEL MUNICIPIO DE REYNOSA, TAMAULIPAS.

NOMBRE DEL PLANO: ALCANTARILLADO SANITARIO

NUMERO DE PLANO: 1 de 1
ESCALA GRAFICA:
FECHA: FEBRERO-2026

RESPONSABLE DE PROYECTO: ING. CARLOS A. IBARRA RICO
DIGITALIZO: ING. JULIO G. ESQUIVEL C.
CLAVE PLANO: