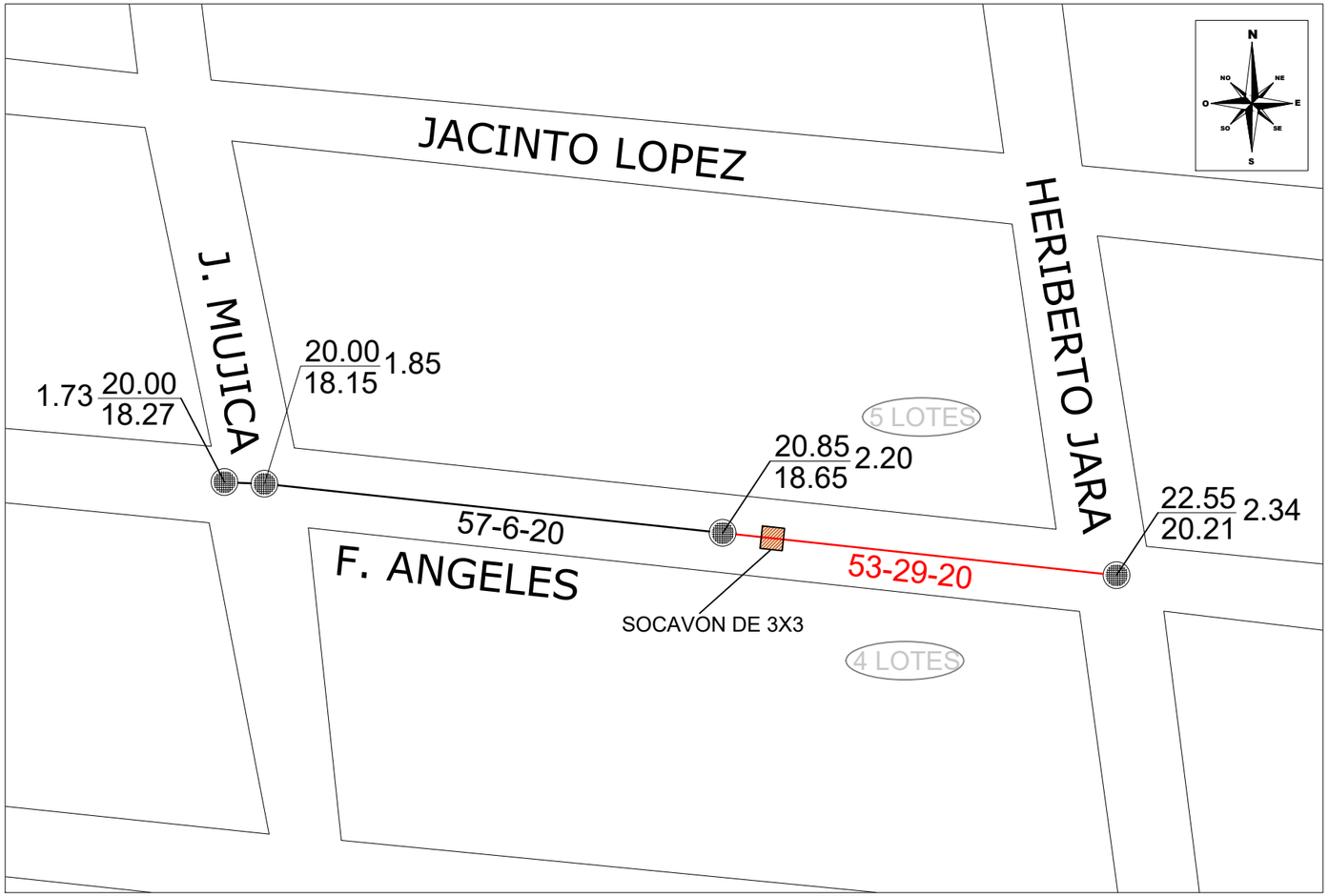

NOTAS

1.- Acotaciones y elevaciones en metros, excepto donde se indique otra unidad.
2.- No tomar medidas a escala.
3.- La tuberia utilizada para este proyecto sera de Policloruro de vinilo, tipo sanitario, con junta de espiga y campana, utilizando el lubricante indicado por el fabricante.
4.- Para la colocacion de la plantilla se utilizara material de pilancon.
5.- Previo a la colocacion del relleno, se verificara la hermeticidad de la tuberia y de los propios pozos de visita, asi mismo se realizara un acostillamiento de las tuberias para evitar el movimiento y el desacople.
6.- El relleno a utilizar en zanjas sera con material sano producto de bancos, se compactara al 90% de la prueba proctor estandar en capas de 20 cm como maximo, se considerara un minimo de dos pruebas de laboratorio por cada 100 m de zanja a fin de verificar el grado de compactacion requerido.

S I M B O L O S

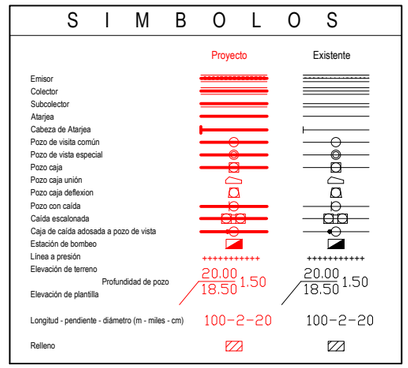

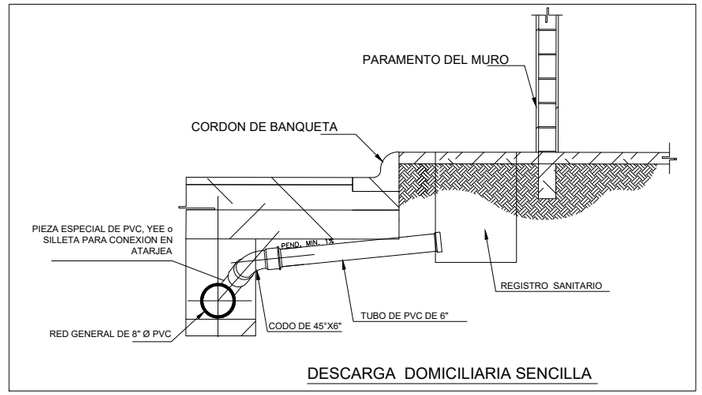

DESCARGA DOMICILIARIA SENCILLA

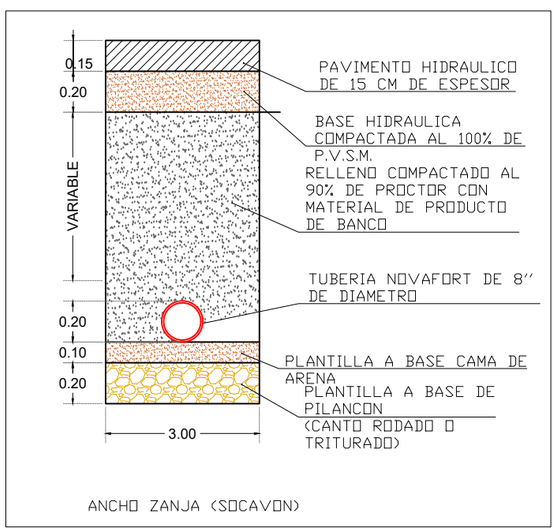

ANCHO ZANJA (SOCAVON)

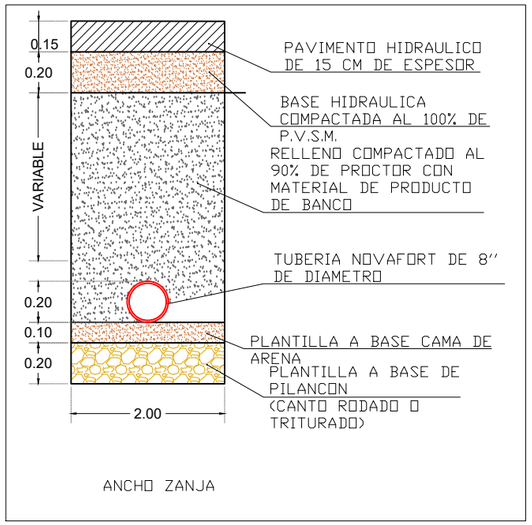

ANCHO ZANJA

DIAMETRO (M)	A (M)	PROF.MIN.H (M)	C (M)	E (M)
0.20	0.20	1.20	1.20	1.80
0.25	0.25	1.20	1.20	1.80
0.30	0.30	1.30	1.20	1.80
0.38	0.38	1.40	1.20	1.80
0.45	0.45	1.45	1.20	1.80
0.61	0.61	1.65	1.20	1.80

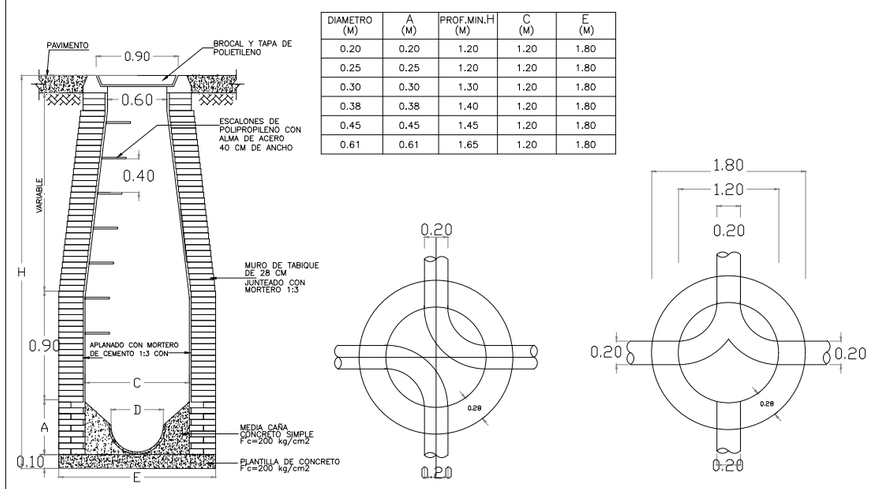

GOBIERNO MUNICIPAL DE REYNOSA
ADMINISTRACIÓN 2021 - 2024

COMAPA
COMISIÓN MUNICIPAL DE AGUA POTABLE Y ALCANTARILLADO DEL MUNICIPIO DE REYNOSA

CROQUIS DE LOCALIZACION

NOTAS RELEVANTES:

ARE-231-2023

GERENCIA GENERAL
DE LA COMISION MUNICIPAL DE AGUA POTABLE
Y ALCANTARILLADO DEL MUNICIPIO DE REYNOSA

LIC. ALFONSO JAVIER GOMEZ MONROY

GERENCIA TECNICA Y OPERATIVA
DE LA COMISION MUNICIPAL DE AGUA POTABLE
Y ALCANTARILLADO DEL MUNICIPIO DE REYNOSA

ING. HUGO FELIPE CHAVEZ HERRERA

COORDINACION DE INGENIERIA Y PROYECTOS
DE LA COMISION MUNICIPAL DE AGUA POTABLE
Y ALCANTARILLADO DEL MUNICIPIO DE REYNOSA

ING. CARLOS ALBERTO IBARRA RICO

NOMBRE DEL PROYECTO:

REHABILITACION DE RED ATARJEA DE ALCANTARILLADO SANITARIO 200 MM (8") DE DIAMETRO

UBICACION:
CALLE **FELIPE ANGELES** ENTRE **CALLES HERIBERTO JARA Y FCO. MUJICA, COL. RENACIMIENTO** EN EL MUNICIPIO DE REYNOSA, TAMAULIPAS.

NOMBRE DEL PLANO:
ALCANTARILLADO SANITARIO

NUMERO DE PLANO: 1 de 1
ESCALA GRAFICA:
FECHA: JUNIO-2023

RESPONSABLE DE PROYECTO: ING. CARLOS A. IBARRA RICO
DIGITALIZO: ING. JULIO G. ESQUIVEL C.
CLAVE PLANO: A-CAIDO-23-39