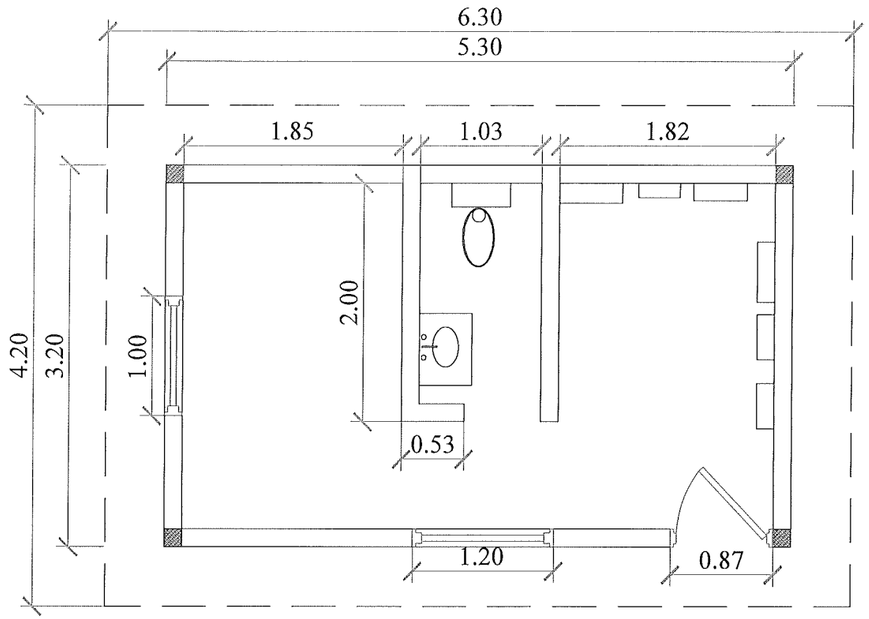

PLANTA ARQUITECTONICA ACTUAL

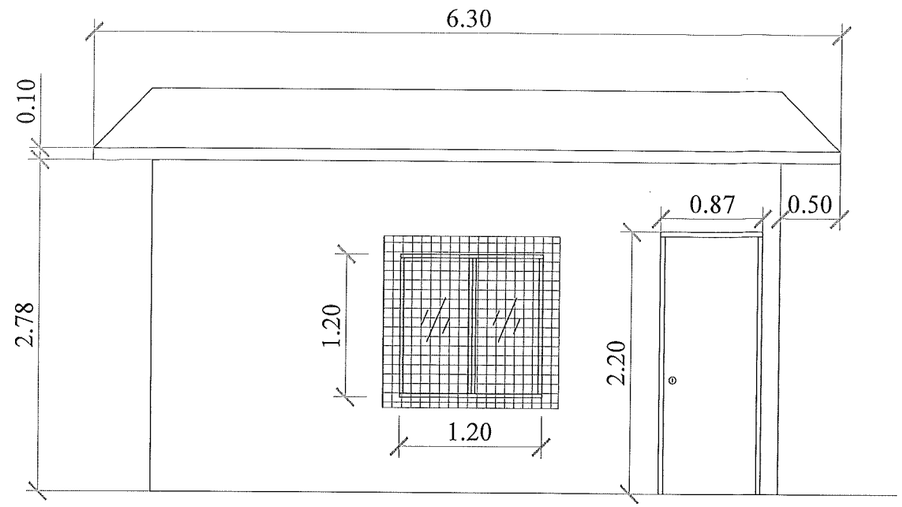

FACHADA PRINCIPAL CASETA ACTUAL

CASETA ACTUAL

GOBIERNO MUNICIPAL 2021 - 2024
REYNOSA

COMAPA
COMISIÓN MUNICIPAL DE AGUA POTABLE Y ALCANTARILLADO DEL MUNICIPIO DE REYNOSA

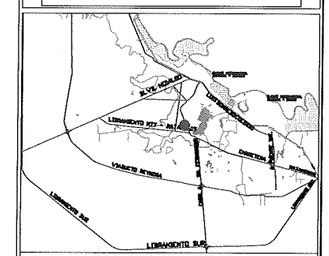

CROQUIS DE LOCALIZACION

NOTAS RELEVANTES:

GERENTE GENERAL
DE LA COMISION MUNICIPAL DE AGUA POTABLE Y ALCANTARILLADO DE MUNICIPIO DE REYNOSA

LIC. ALFONSO JAVIER GOMEZ MONROY

GERENCIA TECNICA Y OPERATIVA
DE LA COMISION MUNICIPAL DE AGUA POTABLE Y ALCANTARILLADO DE MUNICIPIO DE REYNOSA

ING. HUGO FELIPE CHAVEZ HERRERA

COORDINACION DE INGENIERIA Y PROYECTOS
DE LA COMISION MUNICIPAL DE AGUA POTABLE Y ALCANTARILLADO DE MUNICIPIO DE REYNOSA

ING. ERICK MOJICA CASTRO

NOMBRE DEL PROYECTO :

REHABILITACION DE ESTACION DE BOMBEO DE AGUAS RESIDUALES No 16

UBICACION:

CALLE LATERAL SUR DE DREN EL ANHELO ENTRE CALLES AUDITORES Y LINEA DE LAS TORRES EN LA COLONIA BUROCRATICA , MUNICIPIO DE REYNOSA TAMPS.

NOMBRE DEL PLANO :

DEMOLICION DE CASETA EXISTENTE

NUMERO DE PLANO : 01

ESCALA GRAFICA :

FECHA: 04/05/22

RESPONSABLE DE PROYECTO:

ING . SAMUEL CRUZ GARCIA

DIBUJO:

TEC. JUAN JESÚS HERNÁNDEZ LÓPEZ

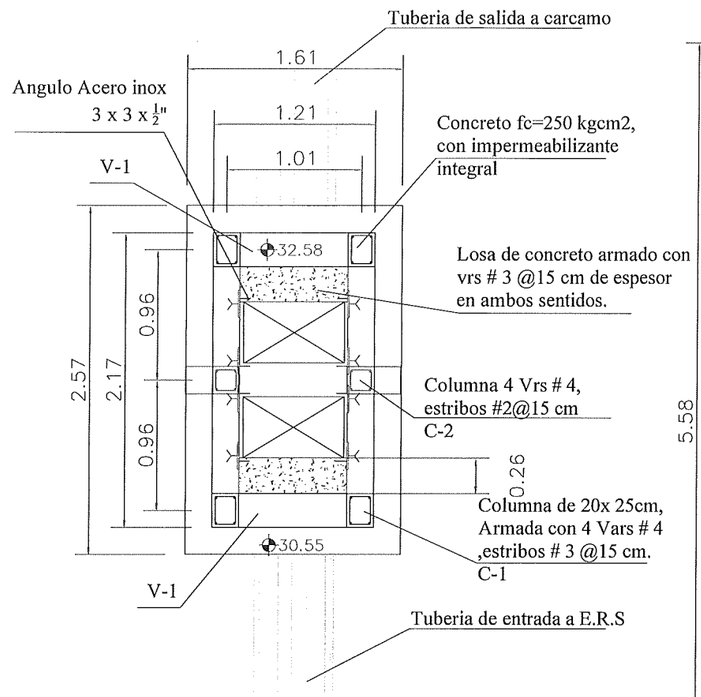

PLANTA

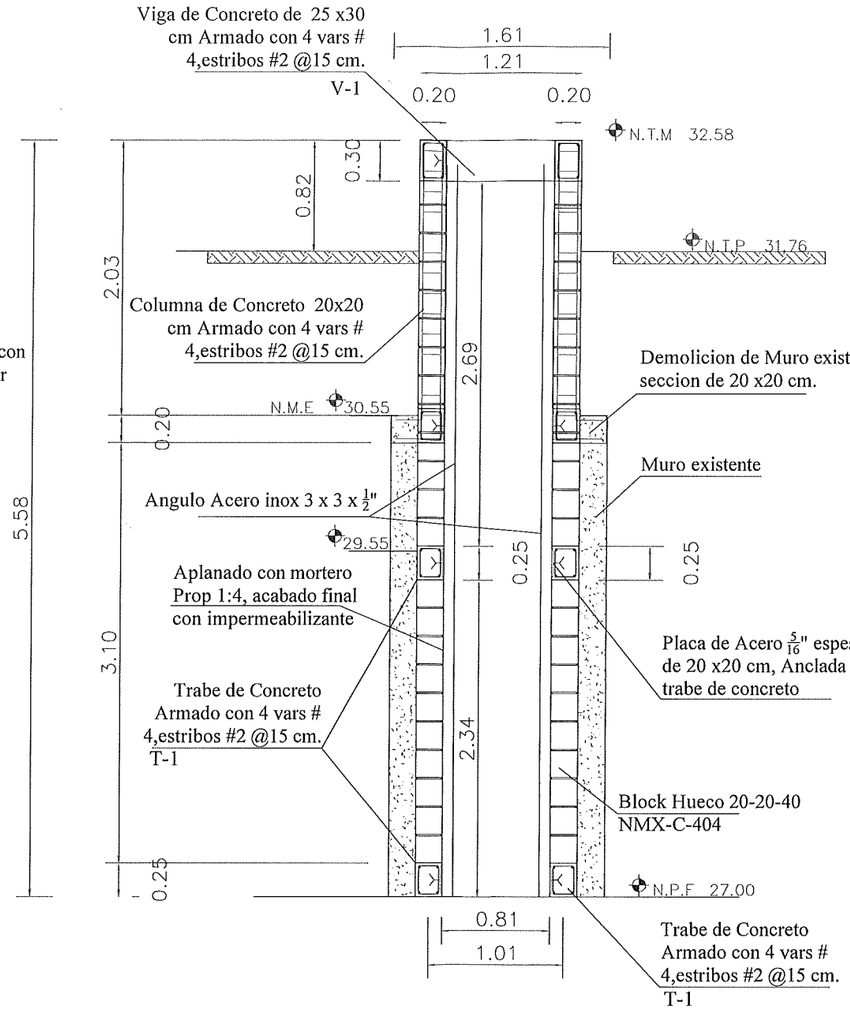

E.R.S EBAR #16

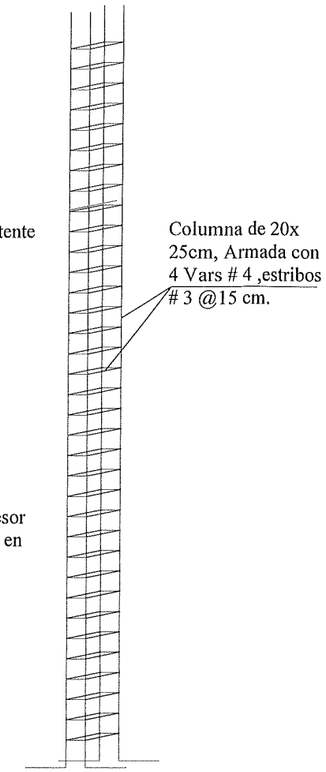

COLUMNA TIPO C-1

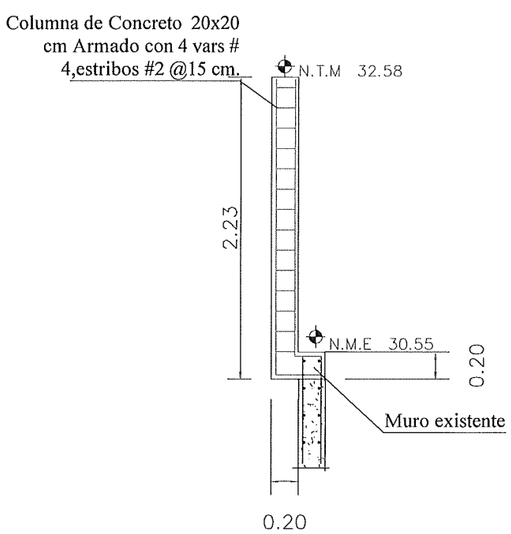

COLUMNA TIPO C-2

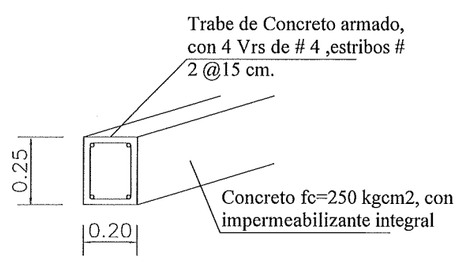

TRABE T-1

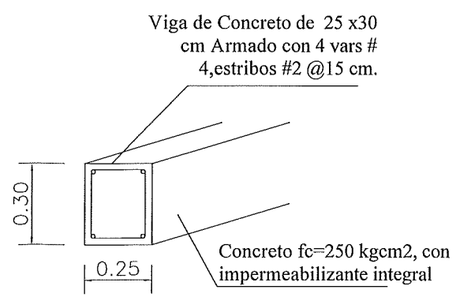

VIGA V-1

NOMENCLATURA

N.T.M	NIVEL TERMINADO DE MURO
N.M.E	NIVEL MURO EXISTENTE
N.P.F	NIVEL PISO DE FONDO

GOBIERNO MUNICIPAL 2021 - 2024
REYNOSA

COMAPA
COMISIÓN MUNICIPAL DE AGUA POTABLE Y ALCANTARILLADO DEL MUNICIPIO DE REYNOSA

CROQUIS DE LOCALIZACION

NOTAS RELEVANTES:

GERENTE GENERAL
DE LA COMISION MUNICIPAL DE AGUA POTABLE Y ALCANTARILLADO DE MUNICIPIO DE REYNOSA

LIC. ALFONSO JAVIER GOMEZ MONROY

GERENCIA TECNICA Y OPERATIVA
DE LA COMISION MUNICIPAL DE AGUA POTABLE Y ALCANTARILLADO DE MUNICIPIO DE REYNOSA

ING. HUGO FELIPE CHAVEZ HERRERA

COORDINACION DE INGENIERIA Y PROYECTOS
DE LA COMISION MUNICIPAL DE AGUA POTABLE Y ALCANTARILLADO DE MUNICIPIO DE REYNOSA

ING. ERICK MOJICA CASTRO

NOMBRE DEL PROYECTO :
REHABILITACION DE ESTACION DE BOMBEO DE AGUAS RESIDUALES No 16

UBICACION:
CALLE LATERAL SUR DE DREN EL ANHELO ENTRE CALLES AUDITORES Y LINEA DE LAS TORRES EN LA COLONIA BUROCRATICA , MUNICIPIO DE REYNOSA TAMPS.

NOMBRE DEL PLANO :
ADECUACION DE ESTRUCTURA DE RETENCION DE SOLIDOS

NUMERO DE PLANO : 02
ESCALA GRAFICA :
FECHA: Mayo/2022

RESPONSABLE DE PROYECTO:
ING . SAMUEL CRUZ GARCIA

DIGITALIZO:
ING . SAMUEL CRUZ GARCIA

CARCAMO ACTUAL
DEMOLER LOSA ACTUAL

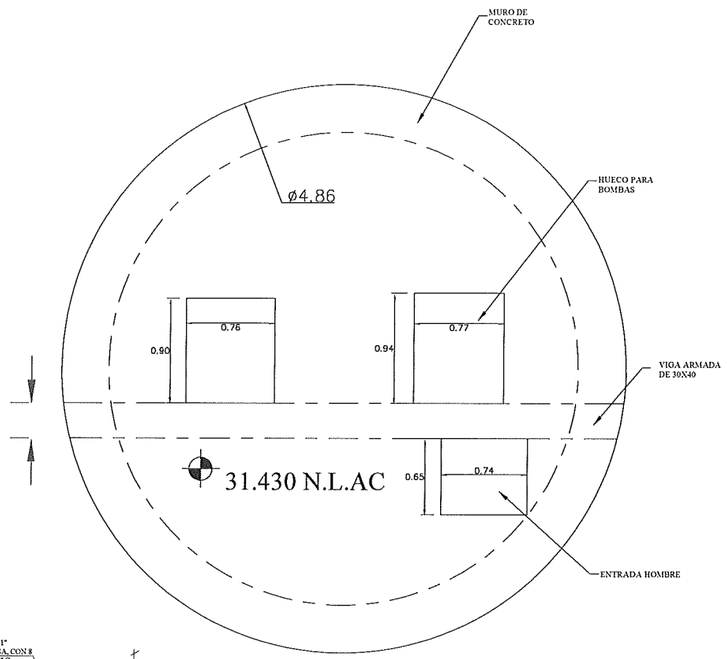

CARCAMO PROYECTO

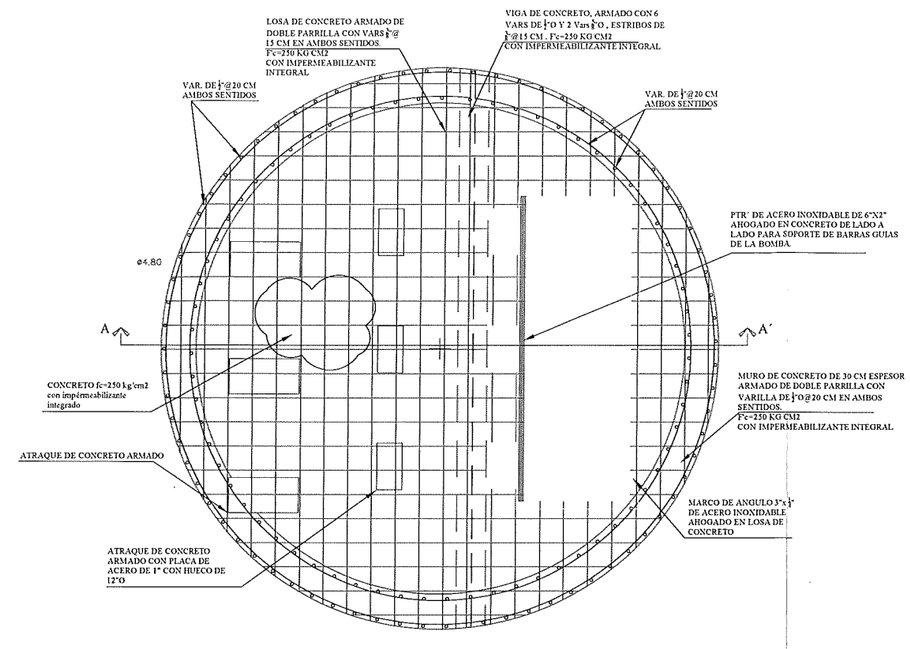

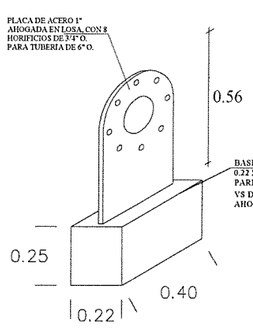

ATRAQUE T2

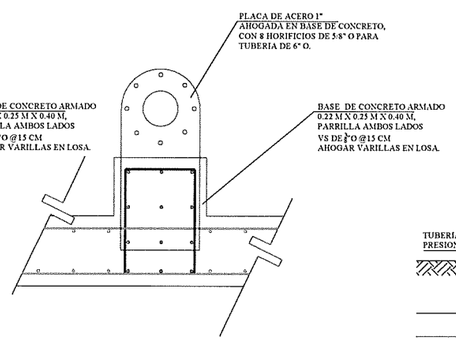

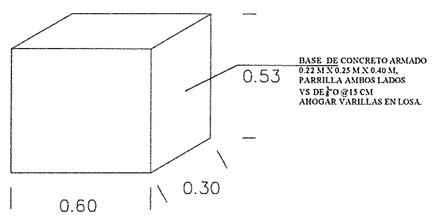

ATRAQUE T1

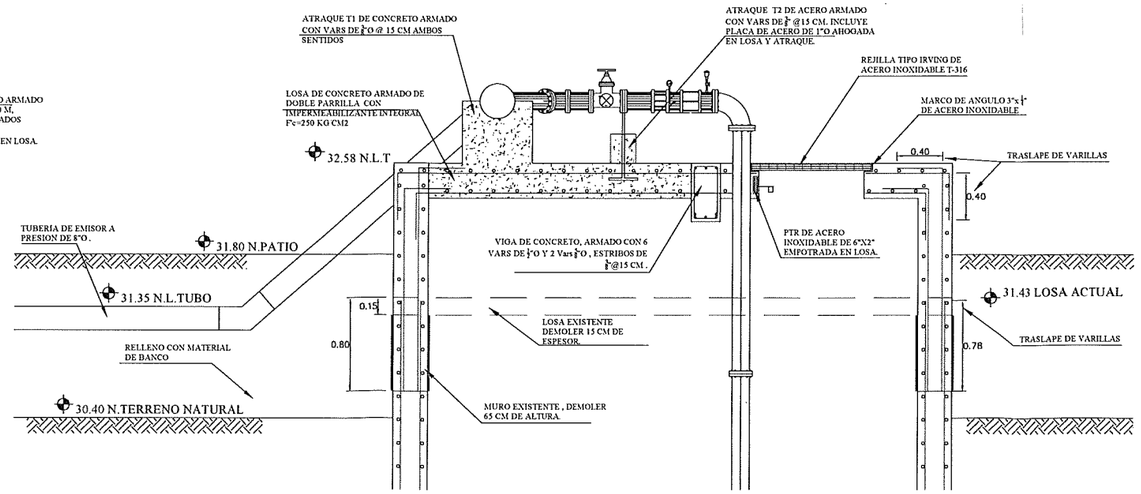

CORTE CARCAMO

GOBIERNO MUNICIPAL 2021 - 2024
REYNOSA

COMAPA
COMISIÓN MUNICIPAL DE AGUA POTABLE Y ALCANTARILLADO DEL MUNICIPIO DE REYNOSA

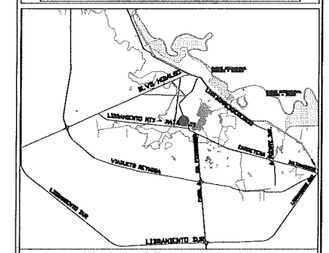

CROQUIS DE LOCALIZACION

NOTAS RELEVANTES:

GERENTE GENERAL DE LA COMISION MUNICIPAL DE AGUA POTABLE Y ALCANTARILLADO DE MUNICIPIO DE REYNOSA

LIC. ALFONSO JAVIER GOMEZ MONROY

GERENCIA TECNICA Y OPERATIVA DE LA COMISION MUNICIPAL DE AGUA POTABLE Y ALCANTARILLADO DE MUNICIPIO DE REYNOSA

ING. HUGO FELIPE CHAVEZ HERRERA

COORDINACION DE INGENIERIA Y PROYECTOS DE LA COMISION MUNICIPAL DE AGUA POTABLE Y ALCANTARILLADO DE MUNICIPIO DE REYNOSA

ING. ERICK MOJICA CASTRO

NOMBRE DEL PROYECTO :

REHABILITACION DE ESTACION DE BOMBEO DE AGUAS RESIDUALES No 16

UBICACION:

CALLE LATERAL SUR DE DREN EL ANHELO ENTRE CALLES AUDITORES Y LINEA DE LAS TORRES EN LA COLONIA BUROCRATICA , MUNICIPIO DE REYNOSA TAMPS.

NOMBRE DEL PLANO :	NUMERO DE PLANO : 03
CONSTRUCCION DE LOSA DE CARCAMO	ESCALA GRAFICA :
	FECHA : Mayo/2022
RESPONSABLE DE PROYECTO: ING . SAMUEL CRUZ GARCIA	DIBUJO: ING . SAMUEL CRUZ GARCIA

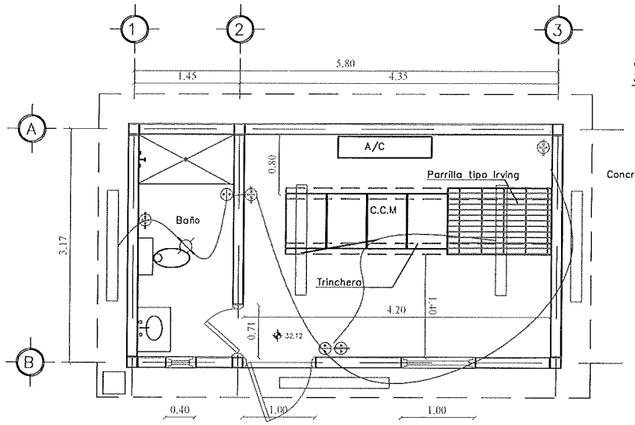

PLANTA DE INSTALACIONES HIDROSANITARIAS Y ELECTRICAS

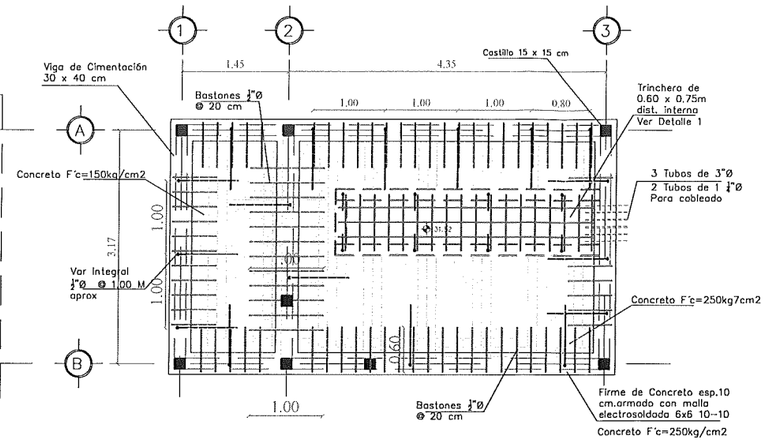

PLANTA CIMENTACION

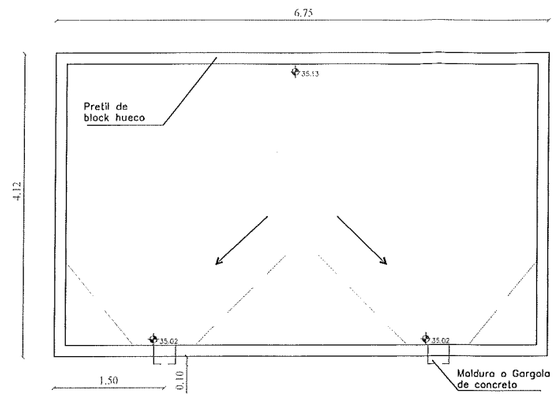

PLANTA DE CONJUNTO

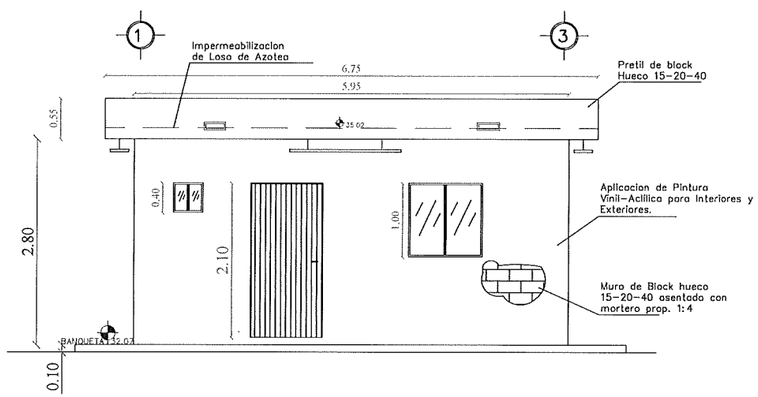

FACHADA PRINCIPAL

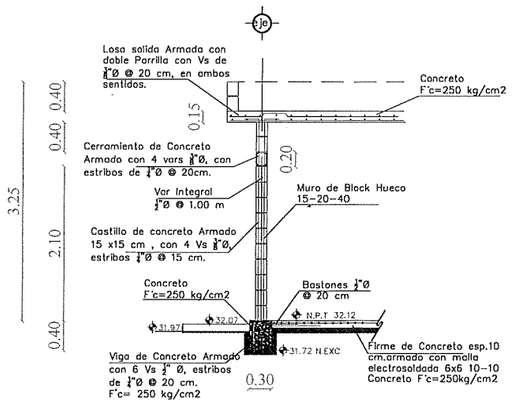

CORTE ESTRUCTURAL

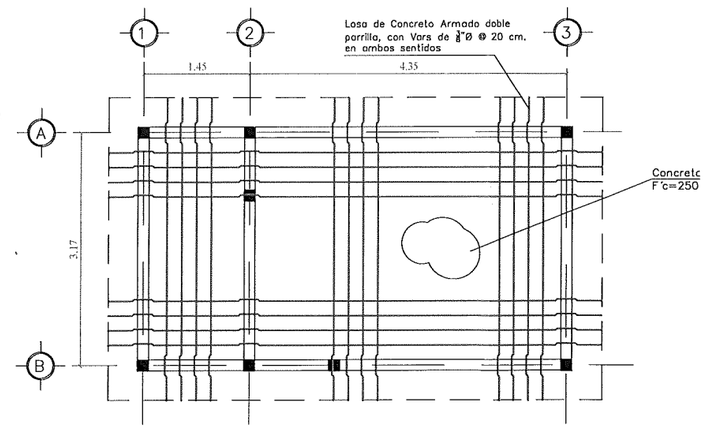

ARMADO DE LOSA

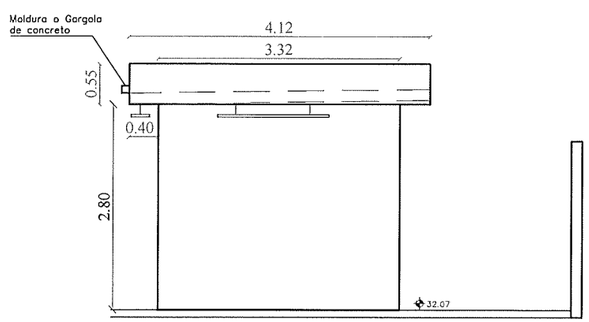

VISTA LATERAL

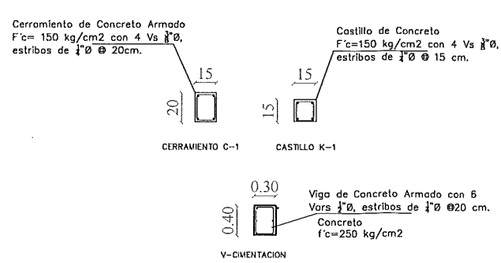

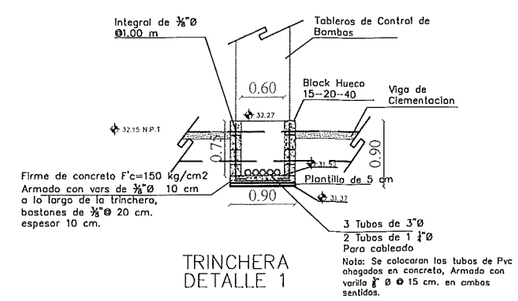

TRINCHERA DETALLE 1

GOBIERNO MUNICIPAL 2021 - 2024

REYNOSA

COMAPA

COMISIÓN MUNICIPAL DE AGUA POTABLE Y ALCANTARILLADO DEL MUNICIPIO DE REYNOSA

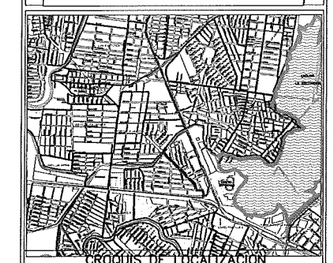

CROQUIS DE LOCALIZACIÓN

NOTAS RELEVANTES:

GERENTE GENERAL DE LA COMISION MUNICIPAL DE AGUA POTABLE Y ALCANTARILLADO DE MUNICIPIO DE REYNOSA

LIC. ALFONSO JAVIER GOMEZ MONROY

GERENCIA TECNICA Y OPERATIVA DE LA COMISION MUNICIPAL DE AGUA POTABLE Y ALCANTARILLADO DE MUNICIPIO DE REYNOSA

ING. HUGO FELIPE CHAVEZ HERRERA

COORDINACION DE INGENIERIA Y PROYECTOS DE LA COMISION MUNICIPAL DE AGUA POTABLE Y ALCANTARILLADO DE MUNICIPIO DE REYNOSA

ING. ERICK MOJICA CASTRO

NOMBRE DEL PROYECTO :

REHABILITACION DE ESTACION DE BOMBEO DE AGUAS RESIDUALES No 16

UBICACION:

CALLE LATERAL SUR DE DREN EL ANHELO ENTRE CALLES AUDITORES Y LINEA DE LAS TORRES EN LA COLONIA BUROCRATICA , MUNICIPIO DE REYNOSA TAMPS.

NOMBRE DEL PLANO :	NUMERO DE PLANO :
CCM Y BAÑO	04
	ESCALA GRAFICA :
	FECHA : Mayo/2022
RESPONSABLE DE PROYECTO: ING . SAMUEL CRUZ GARCIA	DIBUJO: ING . SAMUEL CRUZ GARCIA

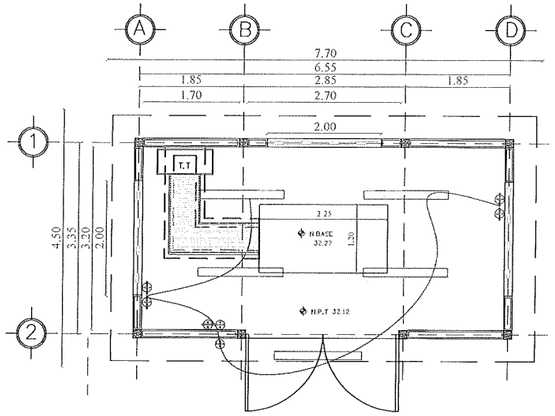

PLANTA DE INSTALACIONES HIDROSANITARIAS
Y ELECTRICAS

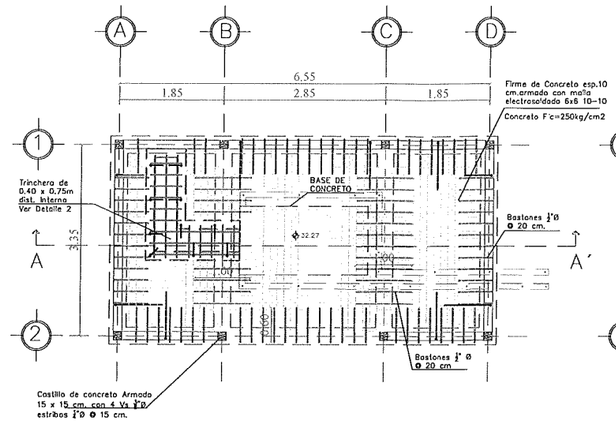

PLANTA CIMENTACION

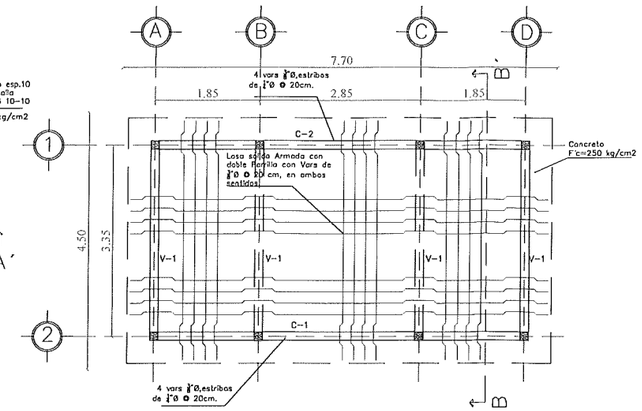

ARMADO DE LOSA

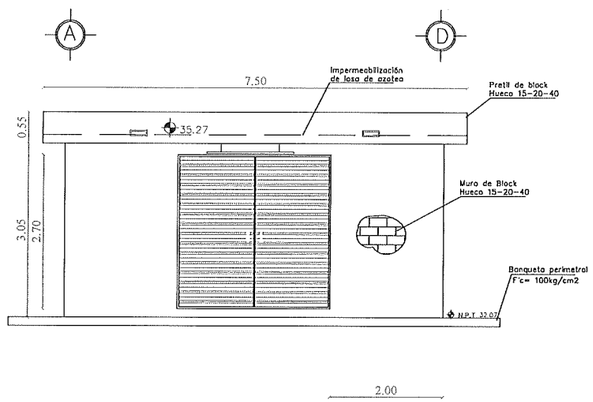

VISTA FRONTAL

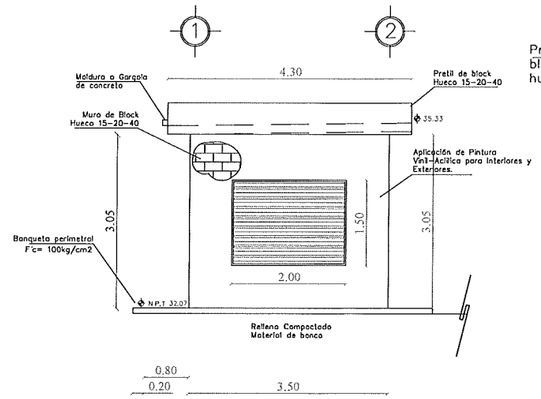

VISTA LATERAL

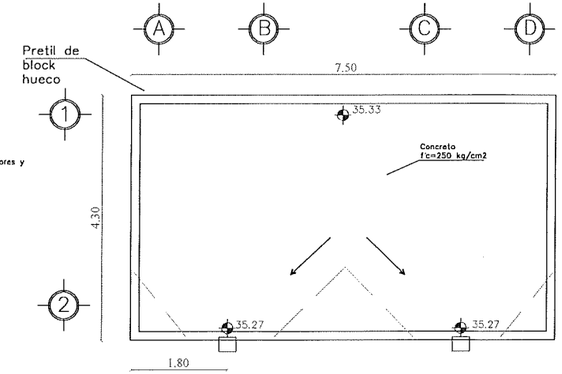

PLANTA DE CONJUNTO

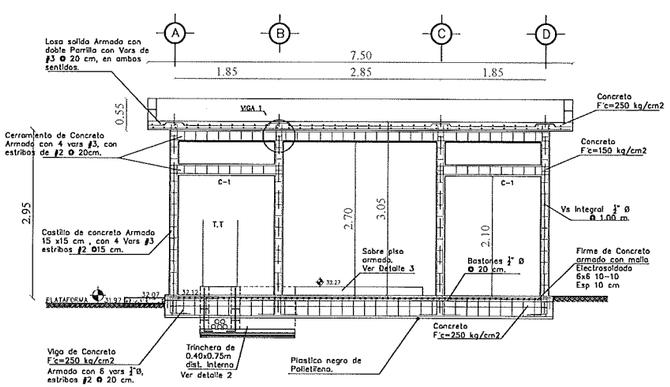

CORTE ESTRUCTURAL

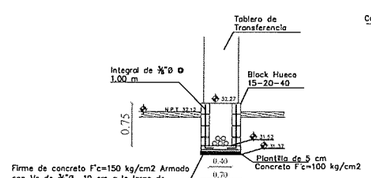

DETALLE 2

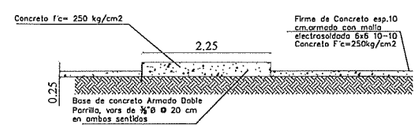

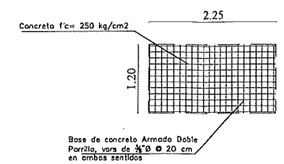

BASE DE CONCRETO PARA PLANTA DE
EMERGENCIA DETALLE 3

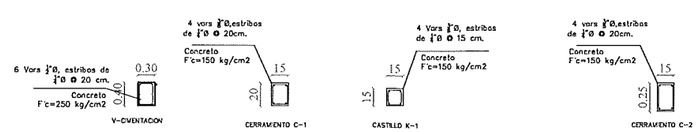

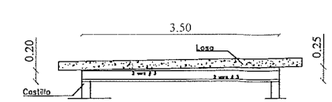

CORTE B-B
VIGA 1

GOBIERNO MUNICIPAL 2021 - 2024
REYNOSA

COMAPA
COMISIÓN MUNICIPAL DE AGUA POTABLE Y ALCANTARILLADO DEL MUNICIPIO DE REYNOSA

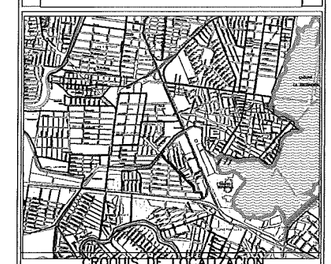

CROQUIS DE LOCALIZACIÓN

NOTAS RELEVANTES:

GERENTE GENERAL
DE LA COMISION MUNICIPAL DE AGUA POTABLE Y ALCANTARILLADO DE MUNICIPIO DE REYNOSA

LIC. ALFONSO JAVIER GOMEZ MONROY

GERENCIA TECNICA Y OPERATIVA
DE LA COMISION MUNICIPAL DE AGUA POTABLE Y ALCANTARILLADO DE MUNICIPIO DE REYNOSA

ING. HUGO FELIPE CHAVEZ HERRERA

COORDINACION DE INGENIERIA Y PROYECTOS
DE LA COMISION MUNICIPAL DE AGUA POTABLE Y ALCANTARILLADO DE MUNICIPIO DE REYNOSA

ING. ERICK MOJICA CASTRO

NOMBRE DEL PROYECTO :

REHABILITACION DE ESTACION DE BOMBEO DE AGUAS RESIDUALES No 16

UBICACION:

CALLE LATERAL SUR DE DREN EL ANHELO ENTRE CALLES AUDITORES Y LINEA DE LAS TORRES EN LA COLONIA BUROCRATICA , MUNICIPIO DE REYNOSA TAMPS.

NOMBRE DEL PLANO :	NUMERO DE PLANO :
CUARTO DE GENERACION	05
	ESCALA GRAFICA :
	FECHA: Mayo/2022
RESPONSABLE DE PROYECTO	DIBUJADO
ING . SAMUEL CRUZ GARCIA	ING . SAMUEL CRUZ GARCIA

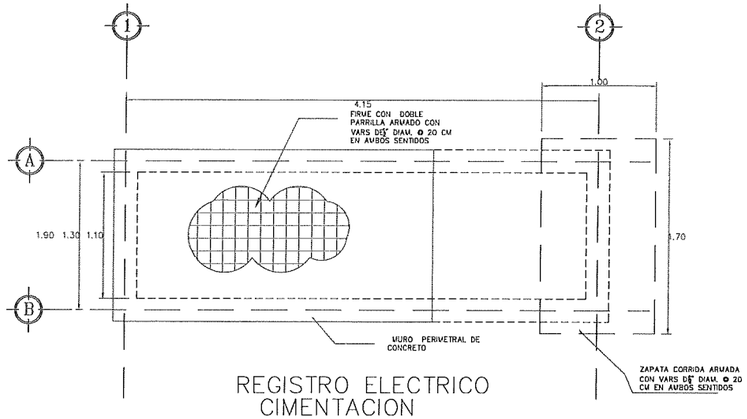

REGISTRO ELECTRICO
CIMENTACION

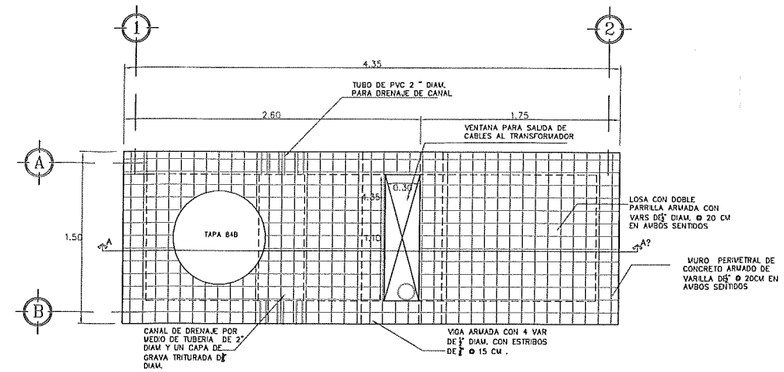

REGISTRO ELECTRICO
VISTA EN PLANTA

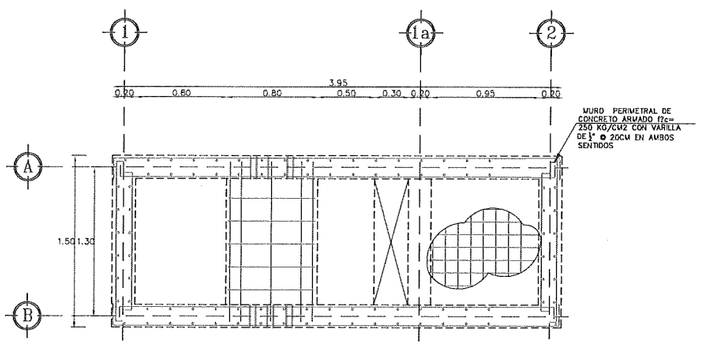

REGISTRO ELECTRICO
ARMADO DE MUROS VISTO EN PLANTA

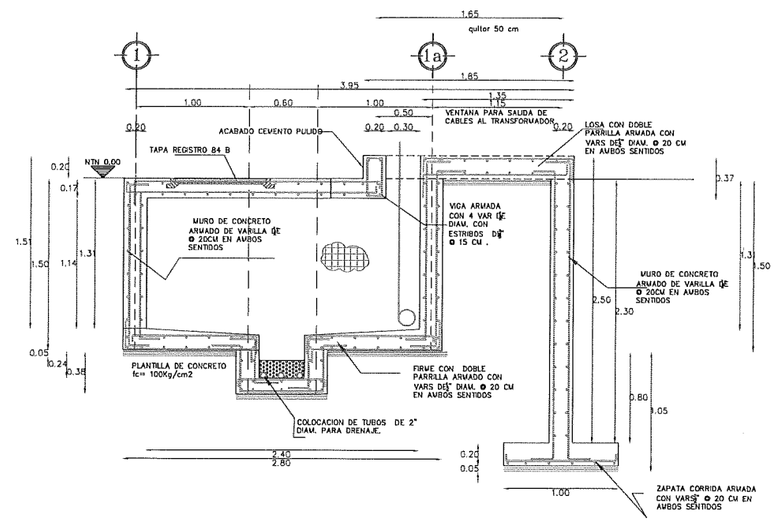

REGISTRO ELECTRICO
CORTE A–A'

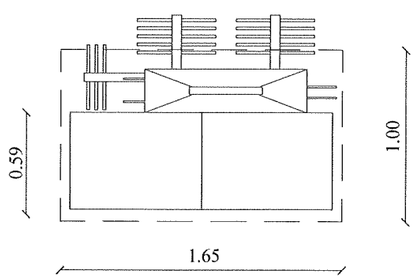

TRANSFORMADOR
VISTA EN PLANTA

GOBIERNO MUNICIPAL 2021 - 2024
REYNOSA

COMAPA
COMISIÓN MUNICIPAL DE AGUA POTABLE Y ALCANTARILLADO DEL MUNICIPIO DE REYNOSA

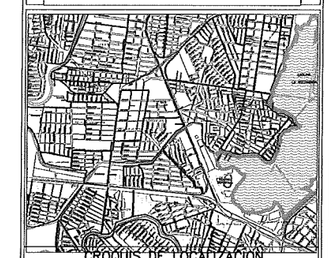

CROQUIS DE LOCALIZACIÓN

NOTAS RELEVANTES:

GERENTE GENERAL
DE LA COMISION MUNICIPAL DE AGUA POTABLE Y ALCANTARILLADO DE MUNICIPIO DE REYNOSA

LIC. ALFONSO JAVIER GOMEZ MONROY

GERENCIA TECNICA Y OPERATIVA
DE LA COMISION MUNICIPAL DE AGUA POTABLE Y ALCANTARILLADO DE MUNICIPIO DE REYNOSA

ING. HUGO FELIPE CHAVEZ HERRERA

COORDINACION DE INGENIERIA Y PROYECTOS
DE LA COMISION MUNICIPAL DE AGUA POTABLE Y ALCANTARILLADO DE MUNICIPIO DE REYNOSA

ING. ERICK MOJICA CASTRO

NOMBRE DEL PROYECTO :

REHABILITACION DE ESTACION DE BOMBEO DE AGUAS RESIDUALES No 16

UBICACION:

CALLE LATERAL SUR DE DREN EL ANHELO ENTRE CALLES AUDITORES Y LINEA DE LAS TORRES EN LA COLONIA BUROCRATICA , MUNICIPIO DE REYNOSA TAMPS.

NOMBRE DEL PLANO :

BASE Y REGISTRO PARA TRANSFORMADOR

NUMERO DE PLANO : 06

ESCALA GRAFICA :

FECHA : Mayo/2022

RESPONSABLE DE PROYECTO: ING . SAMUEL CRUZ GARCIA

DIBUJO: ING . SAMUEL CRUZ GARCIA

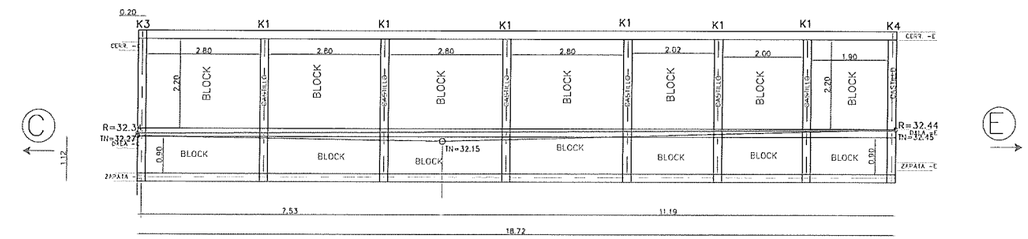

Ⓓ VISTA FRONTAL

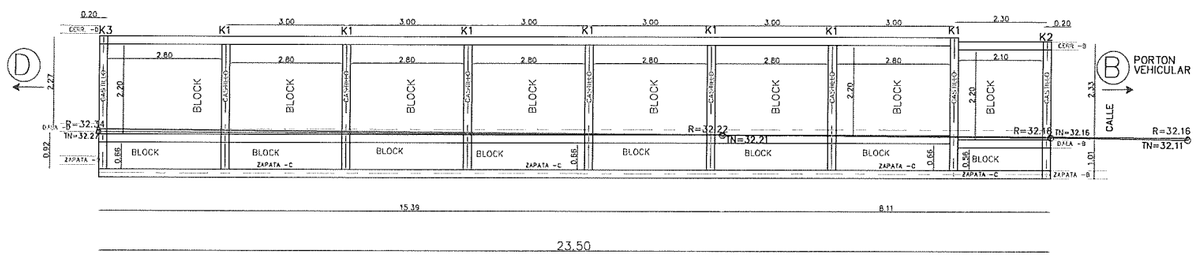

Ⓒ VISTA FRONTAL

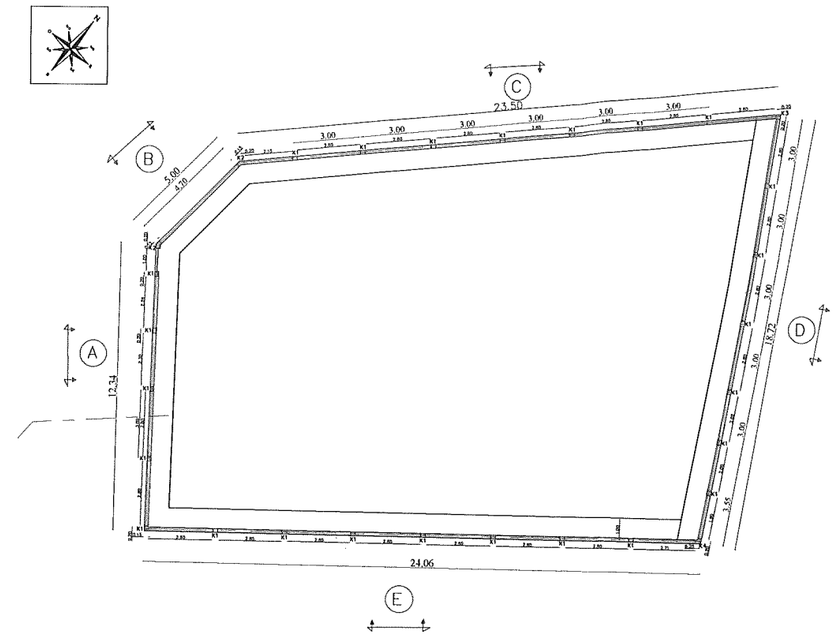

BARDA PERIMETRAL PLANTA ARQUITECTONICA

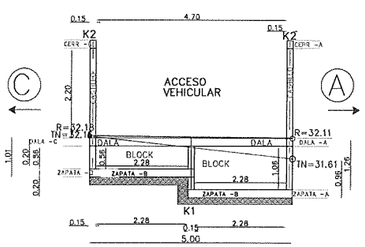

Ⓑ VISTA FRONTAL

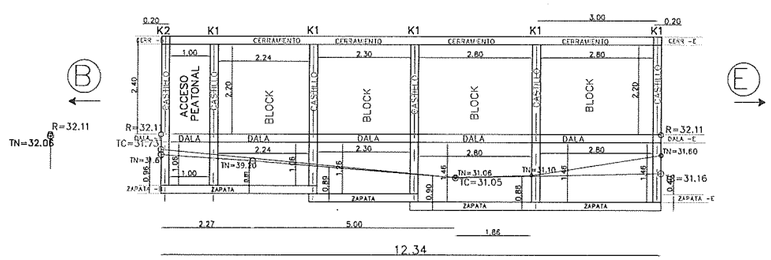

Ⓐ VISTA FRONTAL

TN= TERRENO NATURAL
R= RASANTE
TC= TERRENO CALLE

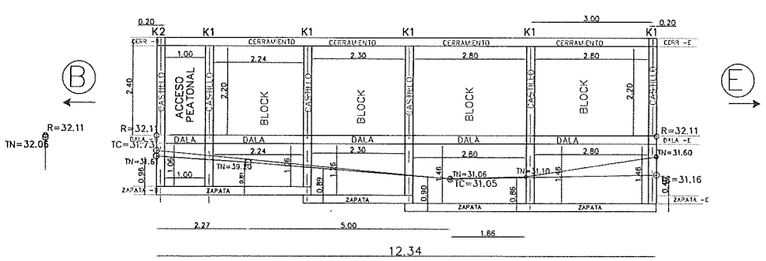

Ⓐ VISTA FRONTAL

TN= TERRENO NATURAL
R= RASANTE
TC= TERRENO CALLE

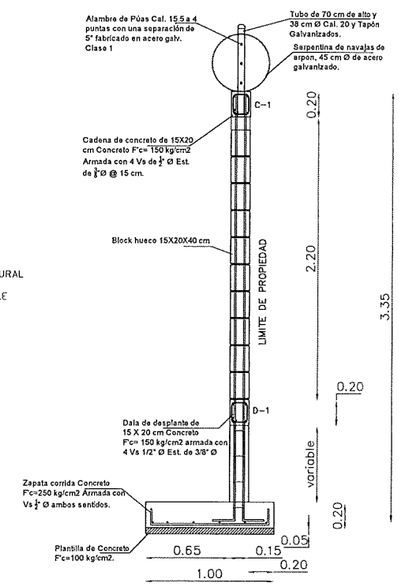

DETALLE ESTRUCTURAL DE BARDA

Zapata corrida Concreto F'c=250 kg/cm2 Armada con Vs 1/2" Ø ambos sentidos.

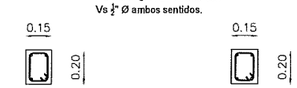

D-1

Dala de desplante de 15 X 20 cm Concreto F'c= 150 kg/cm2 armada con 4 Vs 1/2" Ø Est. de 3/8" Ø @

C-1

Cadena de concreto de 15X20 cm Concreto F'c= 150 kg/cm2 Armada con 4 Vs de 1/2" Ø Est. de 3/8" Ø @ 15 cm.

K-1

Castillo de 15X20 cm concreto F'c= 200 kg/cm2 armado con 4 Vs de 3/8" Ø Y Est. 1/4 "Ø @ 20 cm.

K2

Castillo de 15X20 cm concreto F'c= 200 kg/cm2 armado con 4 Vs de 3/8" Ø Y Est. 1/4 "Ø @ 20 cm.

K3

Castillo de 20X20 cm concreto F'c= 200 kg/cm2 armado con 4 Vs de 3/8" Ø Y Est. 1/4 "Ø @ 20 cm.

K4

Castillo de 20X20 cm concreto F'c= 200 kg/cm2 armado con 4 Vs de 3/8" Ø Y Est. 1/4 "Ø @ 20 cm.

DETALLE ESTRUCTURAL DE BARDA

GOBIERNO MUNICIPAL 2021 - 2024

REYNOSA

COMAPA

COMISIÓN MUNICIPAL DE AGUA POTABLE Y ALCANTARILLADO DEL MUNICIPIO DE REYNOSA

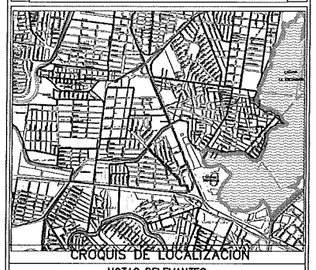

CROQUIS DE LOCALIZACION

NOTAS RELEVANTES:

GERENTE GENERAL DE LA COMISION MUNICIPAL DE AGUA POTABLE Y ALCANTARILLADO DE MUNICIPIO DE REYNOSA

LIC. ALFONSO JAVIER GOMEZ MONROY

GERENCIA TECNICA Y OPERATIVA DE LA COMISION MUNICIPAL DE AGUA POTABLE Y ALCANTARILLADO DE MUNICIPIO DE REYNOSA

ING. HUGO FELIPE CHAVEZ HERRERA

COORDINACION DE INGENIERIA Y PROYECTOS DE LA COMISION MUNICIPAL DE AGUA POTABLE Y ALCANTARILLADO DE MUNICIPIO DE REYNOSA

ING. ERICK MOJICA CASTRO

NOMBRE DEL PROYECTO :

REHABILITACION DE ESTACION DE BOMBEO DE AGUAS RESIDUALES No 16

UBICACION:

CALLE LATERAL SUR DE DREN EL ANHELO ENTRE CALLES AUDITORES Y LINEA DE LAS TORRES EN LA COLONIA BUROCRATICA , MUNICIPIO DE REYNOSA TAMPS.

NOMBRE DEL PLANO :	NUMERO DE PLANO : 07
BARDA PERIMETRAL	ESCALA GRAFICA :
	FECHA: Mayo/2022
RESPONSABLE DE PROYECTO: ING . SAMUEL CRUZ GARCIA	DIGITALIZO: ING . SAMUEL CRUZ GARCIA

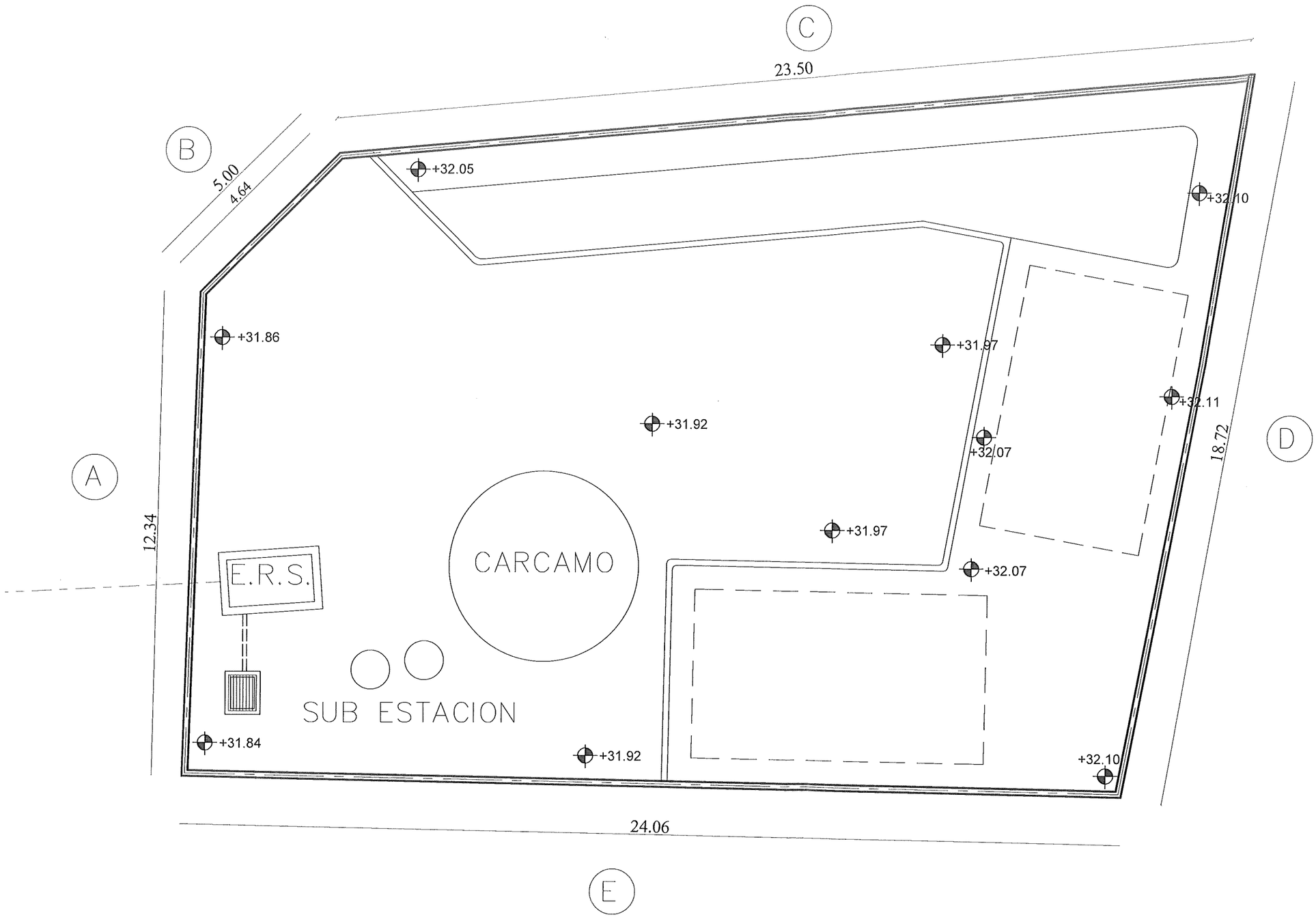

GOBIERNO MUNICIPAL 2021 - 2024

REYNOSA

COMAPA

COMISIÓN MUNICIPAL DE AGUA POTABLE Y ALCANTARILLADO DEL MUNICIPIO DE REYNOSA

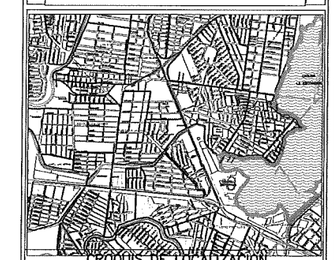

CROQUIS DE LOCALIZACION

NOTAS RELEVANTES:

GERENTE GENERAL
DE LA COMISION MUNICIPAL DE AGUA POTABLE Y ALCANTARILLADO DE MUNICIPIO DE REYNOSA

LIC. ALFONSO JAVIER GOMEZ MONROY

GERENCIA TECNICA Y OPERATIVA
DE LA COMISION MUNICIPAL DE AGUA POTABLE Y ALCANTARILLADO DE MUNICIPIO DE REYNOSA

ING. HUGO FELIPE CHAVEZ HERRERA

COORDINACIÓN DE INGENIERIA Y PROYECTOS
DE LA COMISION MUNICIPAL DE AGUA POTABLE Y ALCANTARILLADO DE MUNICIPIO DE REYNOSA

ING. ERICK MOJICA CASTRO

NOMBRE DEL PROYECTO :

REHABILITACION DE ESTACION DE BOMBEO DE AGUAS RESIDUALES No 16

UBICACION:

CALLE LATERAL SUR DE DREN EL ANHELO ENTRE CALLES AUDITORES Y LINEA DE LAS TORRES EN LA COLONIA BUROCRATICA , MUNICIPIO DE REYNOSA TAMPS.

NOMBRE DEL PLANO :	NUMERO DE PLANO : 08
PLANO DE CONJUNTO	ESCALA GRAFICA :
	FECHA : Mayo/2022
RESPONSABLE DE PROYECTO: ING . SAMUEL CRUZ GARCIA	DIGITALIZO: ING . SAMUEL CRUZ GARCIA