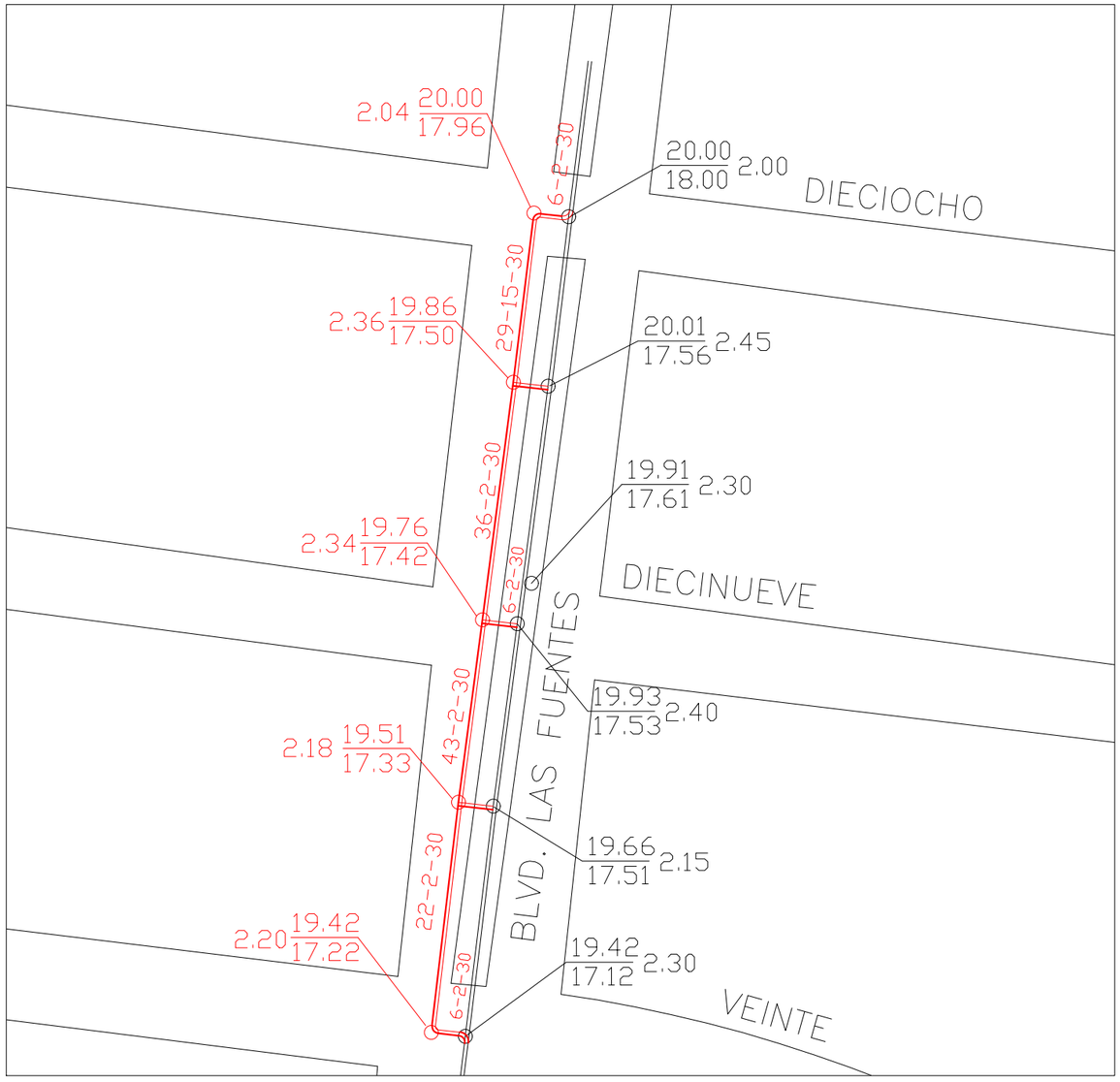

P L A N T A

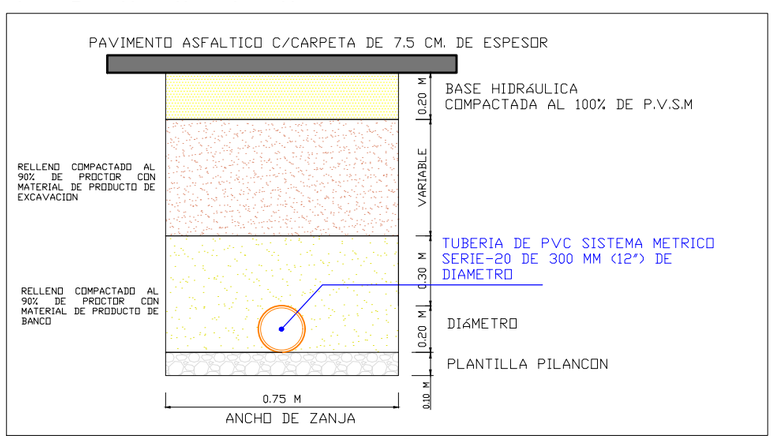

D E T A L L E D E Z A N J A

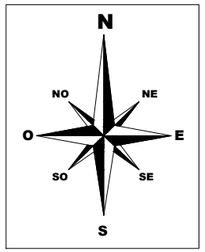

CANTIDADES DE OBRA

Concepto	Unidad	Cantidad
Excavacion en material comun en seco hasta 4.00 m	m3	196.77
Excavacion en material comun en agua hasta 4.00 m	m3	295.15
Plantilla con material producto de pilancon	m3	44.72
Relleno con material producto de banco	m3	109.43
Relleno con material producto de excavacion	m3	255.34
Relleno apisonado y compactado con pison de mano con material producto de base hidraulica	m3	44.72
Instalacion de tuberia de PVC, de 30 cm (12")diametro	**m**	**172.00**
Descargas domiciliarias de PVC, de 15 cm (6") diametro	desc	13.00
Acareo de material producto de excavacion 1er Km	m3	171.33
Acarreo de subsecuentes al 1er Km de material producto de excavacion	m3-km	856.66
Pozo de visita tipo comun	pozo	5.00
Reposicion de pavimento carpeta Asfaltica	m2	223.60

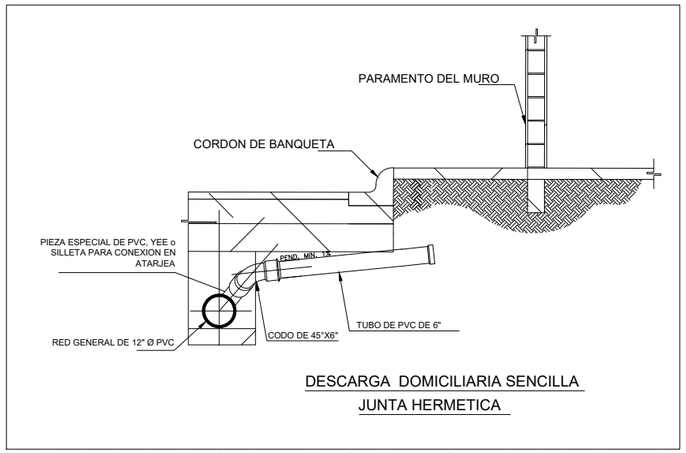

D E S C A R G A D O M I C I L I A R I A

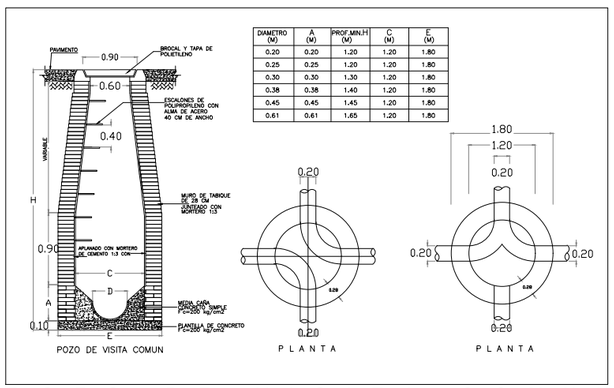

DIAMETRO (M)	A (M)	PROF.MIN.H (M)	C (M)	E (M)
0.20	0.20	1.20	1.20	1.80
0.25	0.25	1.20	1.20	1.80
0.30	0.30	1.30	1.20	1.80
0.38	0.38	1.40	1.20	1.80
0.45	0.45	1.45	1.20	1.80
0.61	0.61	1.65	1.20	1.80

P O Z O D E V I S I T A C O M U N

C R O Q U I S D E M A C R O L O C A L I Z A C I O N

S I M B O L O S

	Proyecto	Existente
Emisor		
Colector		
Subcolector		
Atarjea		
Cabeza de Atarjea		
Pozo de visita común		
Pozo de vista especial		
Pozo caja		
Pozo caja unión		
Pozo caja deflexion		
Pozo con caída		
Caída escalonada		
Caja de caída adosada a pozo de vista		
Estación de bombeo		
Línea a presión		
Elevación de terreno / Profundidad de pozo / Elevación de plantilla	20.00 / 18.50 / 1.50	20.00 / 18.50 / 1.50
Longitud - pendiente - diámetro (m - miles - cm)	100-2-20	100-2-20
Relleno		

NOTAS

1.- Acotaciones y elevaciones en metros, excepto donde se indique otra unidad.
2.- No tomar medidas a escala.
3.- La tubería utilizada para este proyecto sera de Policloruro de vinilo, tipo sanitario, con junta de espiga y campana, utilizando el lubricante indicado por el fabricante.
4.- Para la colocacion de la plantilla se utilizara material de pilancon.
5.- Previo a la colocacion del relleno, se verificara la hermeticidad de la tuberia y de los propios pozos de visita, asi mismo se realizara un acostillamiento de las tuberias para evitar el movimiento y el desacople.
6.- El relleno a utilizar en zanjas sera con material producto de la excavacion y con material sano producto de bancos, se compactara al 90% de la prueba proctor estandar en capas de 20 cm como maximo, se considerara un minimo de dos pruebas de laboratorio por cada 100 m de zanja a fin de verificar el grado de compactacion requerido.

ESCALA GRAFICA 1:100

0 1 2 3 4 5 10

M E T R O S

COMISION MUNICIPAL DE AGUA POTABLE Y ALCANTARILLADO
DEL MUNICIPIO DE REYNOSA, TAMAULIPAS
GERENCIA TECNICA Y OPERATIVA
COORDINACION DE INGENIERIA Y PROYECTOS

UBICACION: CALLE BLVD LAS FUENTES ENTRE CALLE 18 Y CALLE 20, COLONIA LAS FUENTES

PROYECTO: REHABILITACION DE SUBCOLECTOR DE 30 CM (12") Ø

OBRA: ALCANTARILLADO SANITARIO

PLANO: 01/01

GERENTE GENERAL
LIC. ALFONSO JAVIER GOMEZ MONROY

GERENTE TECNICO Y OPERATIVO
ARQ. JORGE R. HERRERA BUSTAMANTE

COORD. DE INGENIERIA Y PROYECTOS
ARQ. J. CRUZ RUIZ NEGRETE

CLAVE DE PLANO: SC-CAIDO-21-08

ESCALA: S/E

FECHA: MAYO-2021