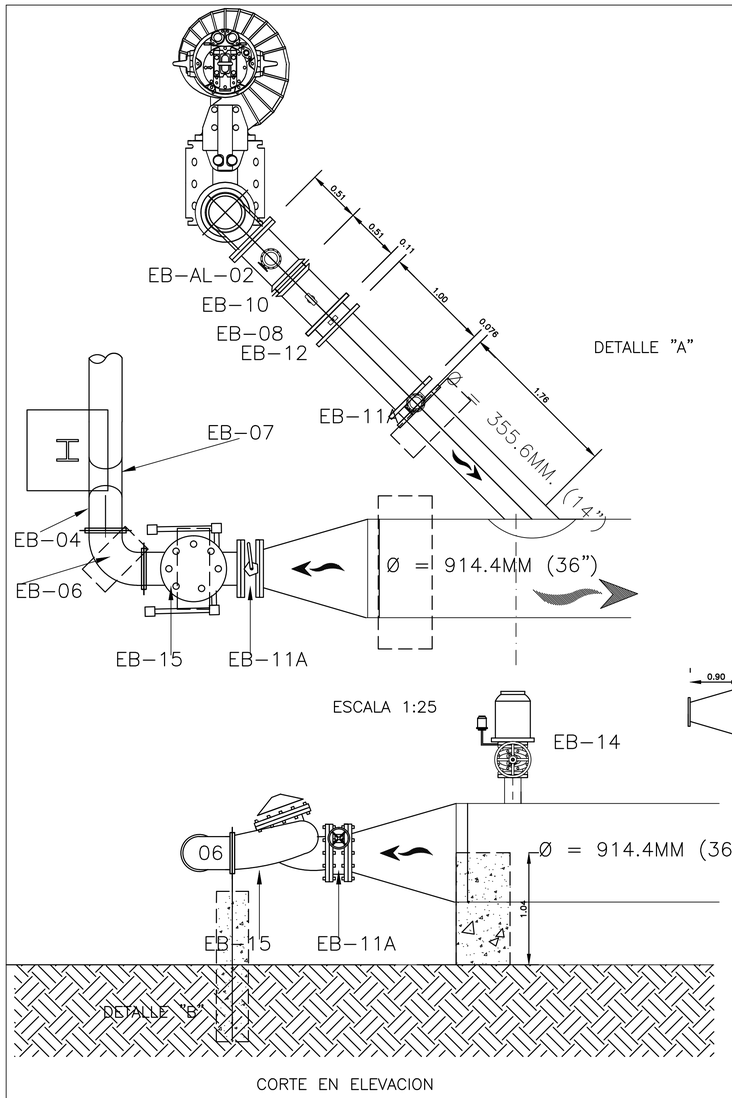

ESCALA 1:25

CORTE EN ELEVACION

CONEXION A MANGUERA A LINEA DE LODOS 3" ø

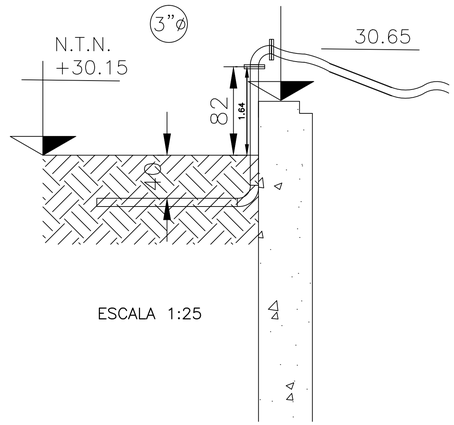

ESCALA 1:25

MÚLTIPLE DE DESCARGA

MU-EB-1

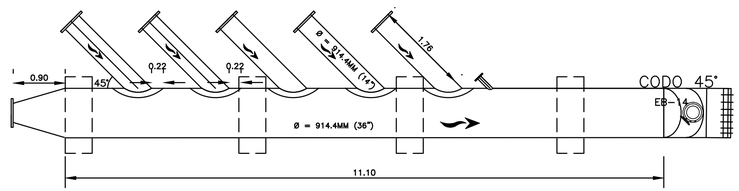

PLANTA

DETALLE DE ATRAQUE PARA MULTIPLE DE DESCARGA

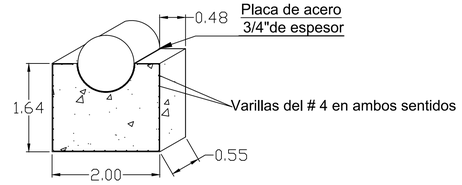

CLAVE	CONCEPTO	UNIDAD	CANTIDAD
	EQUIPO DE BOMBEO		
EQ-EB-01	SUMINISTRO, INSTALACIÓN, PRUEBAS Y PUESTA EN SERVICIO DE BOMBA SUMERGIBLE FLYGT PARA **450LPS Y UNA CDT 28 MCA** MODELO NP3356/735 O SIMILAR EN CALIDAD FABRICADA EN HIERRO GRIS CON IMPULSOR DE EFICIENCIA PERMANENTE, SELLO MECÁNICO DOBLE CON CARAS DE CARBURO DE TUNGSTENO/CARBURO DE TUNGSTENO (AMBAS CARAS) Y CAJA DE SELLO CON DISEÑO ESPECIAL SPIN OUT PARA ALEJAR LOS SÓLIDOS DE LAS CARAS DE SELLO, DESCARGA DE 14", MOTOR DE 215HP, 3F, 460V , 1,185RPM, AISLAMIENTO CLASE H, QUE INCLUYE: CHAQUETA DE ENFRIAMIENTO PARA MOTOR EQUIPADA CON VÁLVULA DE DRENAJE AUTOMÁTICA , FLECHA DE ACERO INOXIDABLE AISI 431, SENSOR DE TEMPERATURA EN BALERO INFERIOR, CODO DE DESCARGA, SET DE MONTAJE PARA CODO, SOPORTE DE BARRA SUPERIOR, (2 PZAS) U-BAR/I-BAR, 4 BARRAS GUÍAS DE 3" EN TRAMOS DE 6 MTS EN AISI 304, SENSOR DE TEMPERATURA EN ESTATOR EN LAS 3 FASES, SENSOR DE FUGA FLS EN CAJA DE CONEXIONES, SENSOR DE FUGA FLS EN ESTATOR, DISPOSITIVO PUMP MEMORY, JUEGO DE MONTAJE PARA INSTALACIÓN P, 20 MTS DE CABLE SUBCAB PARA POTENCIA, 20 MTS DE CABLE SUBCAB PARA CONTROL, PT100 BALERO SUPERIOR (POR BOMBA), VIBRATION VIS10 (POR BOMBA). INCLUYE: 20 MTS DE CADENA POR INMERSION EN CALIENTE TROPICALIZADA DE 1" DE ESPESOR DE ESLABON.	PZA.	5.00
EQ-EB-02	**GASTO 7LPS/ CDT 28M CA.**SUMINISTRO, INSTALACIÓN, PRUEBAS Y PUESTA EN SERVICIO DE BOMBA SUMERGIBLE MARCA FLYGT, MODELO BS 2830.180HT, O SIMILAR CONSTRUCCIÓN CARCASA EXTERIOR QUE PROTEGE LA BOMBA EN ACERO INOXIDABLE, AGARRADERA EN ALUMINIO, FLECHA Y COLADOR EN ACERO INOXIDABLE, IMPULSOR EN HIERRO AL ALTO CROMO, SELLO MECÁNICO PLUG-IN CON CARAS EN CARBURO DE TUNGSTENO/CARBURO DE TUNGSTENO (EXTERNO) Y CARBURO DE TUNGSTENO/ÓXIDO DE ALUMINIO (INTERNO),MOTOR DE 5.9 HP/3 FASES/460V./3475 RPM. INCLUYE SENSOR DE TEMPERATURA EN ESTATOR (TERMISTORES), MINICAS Y 20M CABLE PARA POTENCIA Y CONTROL. INCLUYE: 12 METROS DE MANGUERA DE ALTA RESISTENCIA PARA INSTALARSE EN AGUAS RESIDUALES, PARA CONECTAR BOMBA LODERA CON TUBERIA DE ACERO.	PZA	2.00
	MÚLTIPLE DE DESCARGA		
MU-EB-1	FABRICACIÓN E INSTALACION, PRUEBAS Y PUESTA EN SERVICIO DE MÚLTIPLE DE DESCARGA 11.10 MTS DE LONGITUD Y 36" DIÁMETRO (914.4mm) SIN COSTURA. EN UN EXTREMO CON REDUCCIÓN SOLDADA DE 36" A 14"ø BRIDADA DE 0.90M DE LONGITUD Y EL OTRO CON CODO EXTRUIDO DE 45° (EL CODO CON UN EXTREMO BISELADO). EL MÚLTIPLE TENDRÁ 5 DERIVACIONES A 45°, 5 CON LONGITUD DE 1.76mts 14" DE DIÁMETRO (355.6mm) Y UNA CON LONGITUD DE 0.30m, 3"ø (76.2mm), UN EXTREMO SOLDADO AL MÚLTIPLE CON CORBATA DE ACERO DE REFUERZO DE 22cm DE ANCHO Y BRIDADOS EN EL OTRO. TODO FABRICADO EN ACERO AL CARBÓN CÉDULA 40 ASTM-53 GRADO B CON 0.750" (19mm) DE ESPESOR. LAS BRIDAS SERÁN TIPO DESLIZANTE CARA PLANA (SLIP-ON) DE ACUERDO A ANSI B16.5 Y EN LA FABRICACIÓN TOTAL DEL MÚLTIPLE SE APLICARÁN LOS LINEAMIENTOS DEL CÓDIGO ASME PARA RECIPIENTES DE PRESIÓN.	PZA	1.00

.\..\..\Documents\Electromecánica\Proyectos\EBAR 10\GOTA LOGO.jpg

LOCALIZACION

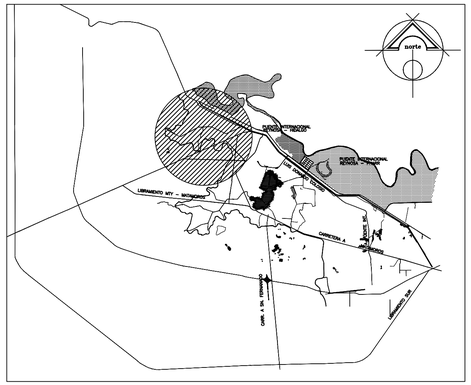

LOCALIZACION

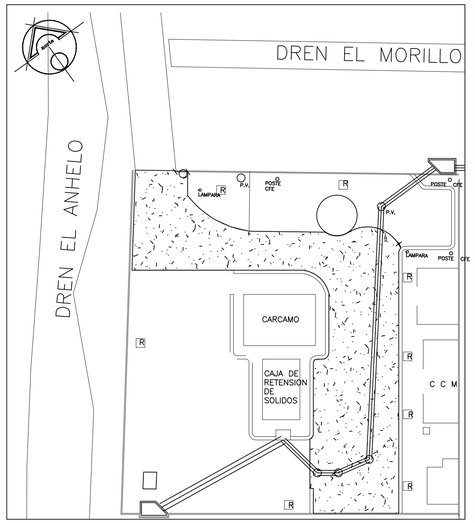

PLANO MECANICO

ATRAQUE PARA VÁLVULA ALIVIADORA DE PRESIÓN 14" Y ANTIRETORNO 3"

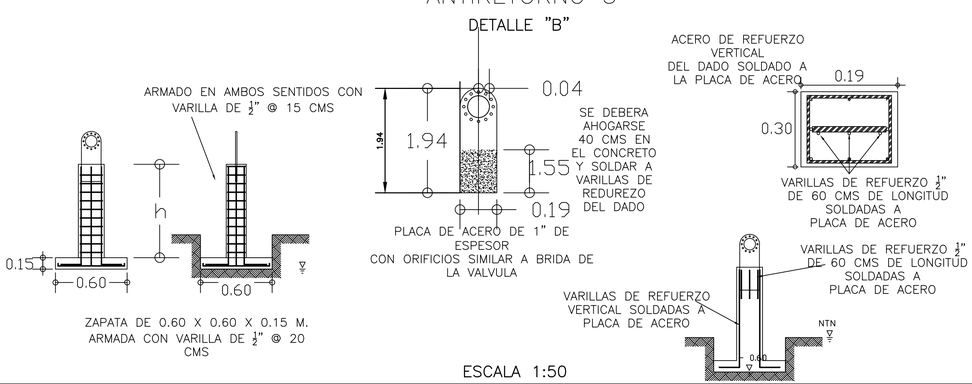

ESCALA 1:50

CONEXION A MULTIPLE LINEA DE LODOS 3" ø

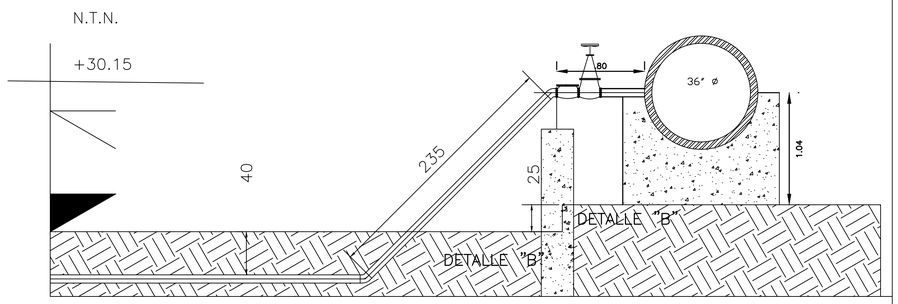

ESCALA 1:25

Esta plano se complementa con el EBAR-No.10-1

COMISIÓN MUNICIPAL DE AGUA POTABLE Y ALCANTARILLADO DEL MUNICIPIO DE REYNOSA, TAMPS.

PROYECTO: Rehabilitación EBAR 10 – Segunda Etapa
UBICACIÓN: Estación de Bombeo de Agua Residual 10

GERENTE GENERAL

Ing. Néstor González Meza

ENCARGADO DE LA GERENCIA TÉCNICA Y OPERATIVA

Arq. Jorge Rafael Herrera Bustamente

ENCARGADO DE COORD. DE ING. Y PROYECTOS

Ing. Baltazar Diaz Salazar

PROYECTÓ: Ing. Andrés Orozco
LEVANTAMIENTO: COMAPA-REYNOSA
DIGITALIZACIÓN: Ing. Carlos Alejandro
CLAVE PLANO EBAR-No.10-2

PLANO: 2
ESCALA: 1:50
ACT.: FEB 2017