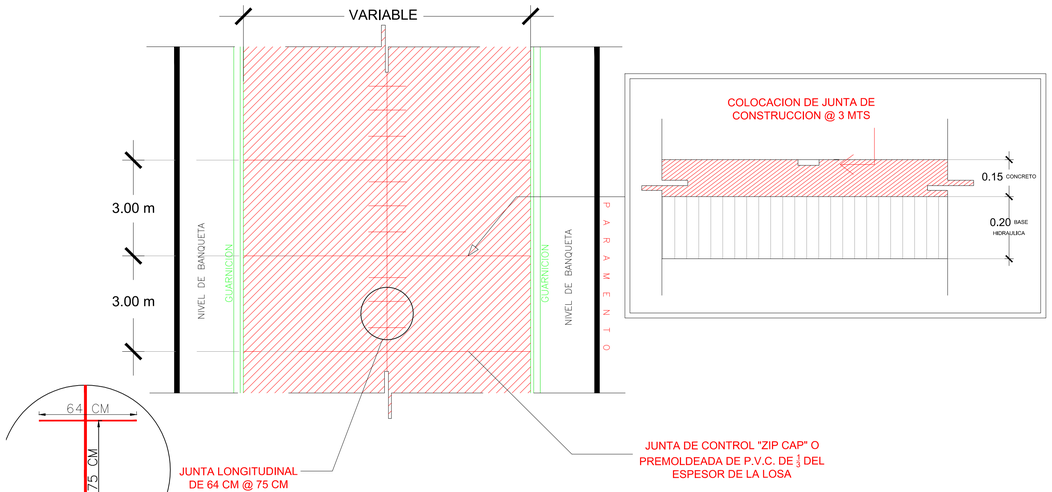

DETALLE DE ACCESO COCHERA

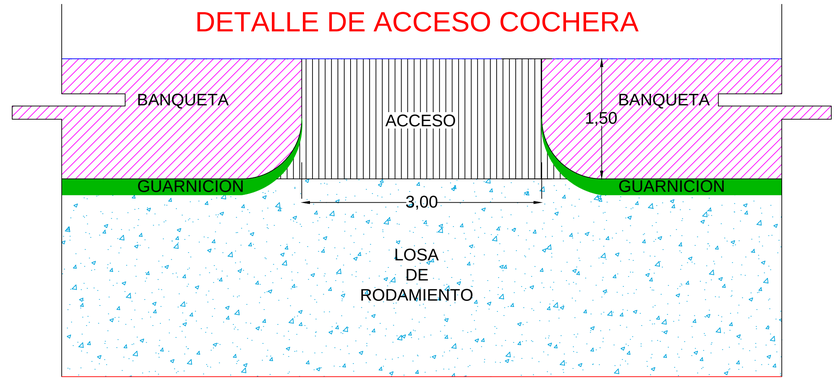

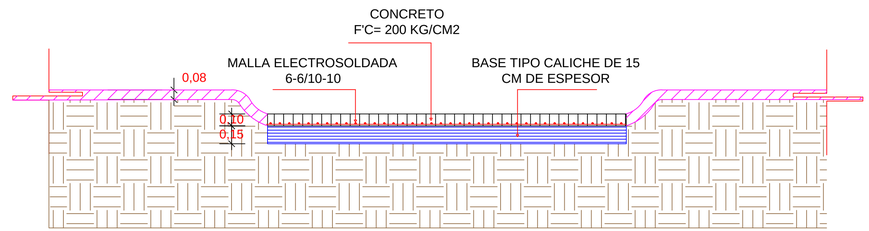

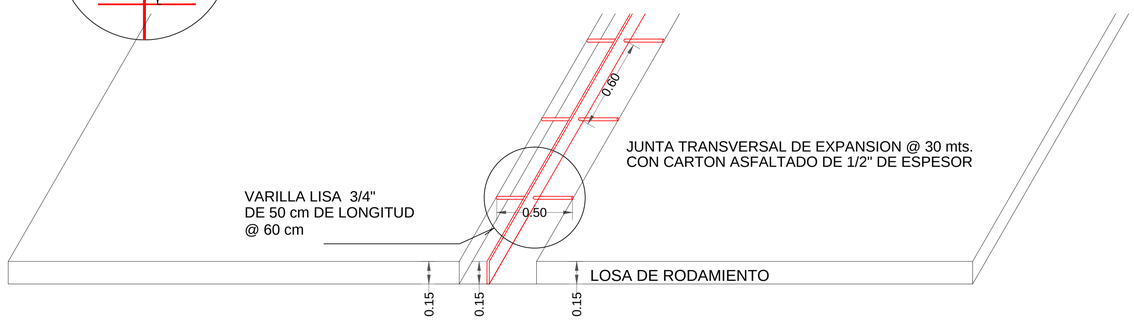

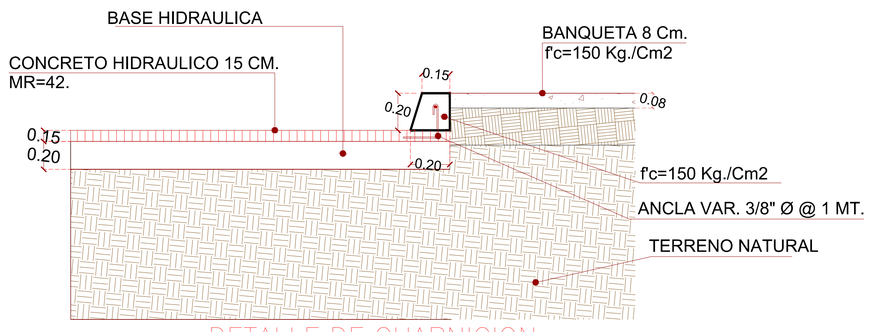

DETALLE DE GUARNICION
TRAPESOIDAL

Detalle de aproche

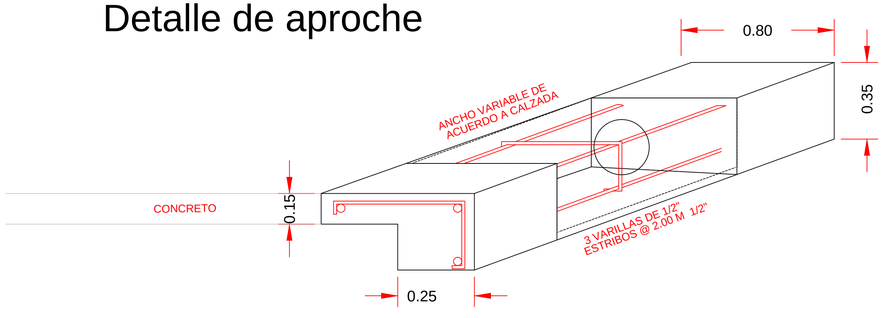

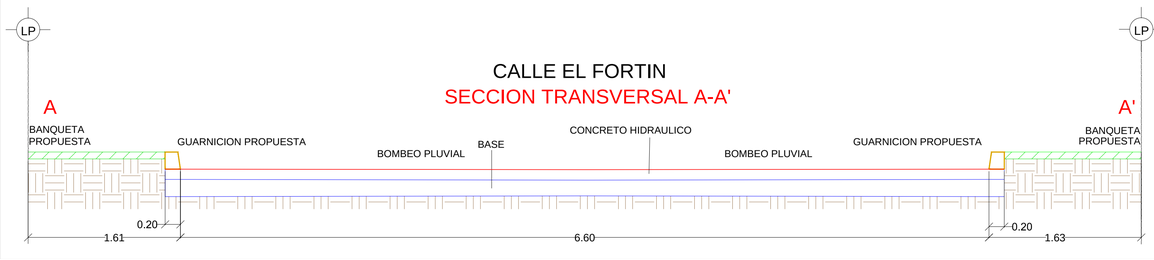

CALLE EL FORTIN
SECCION TRANSVERSAL A-A'

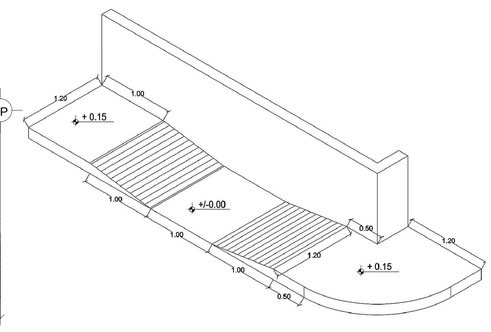

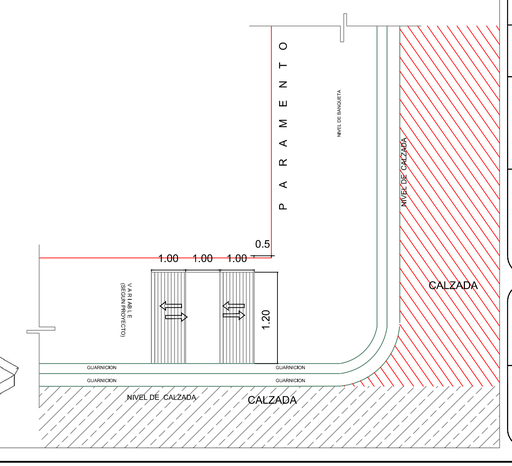

AYUNTAMIENTO
REYNOSA
2016 - 2018

UBICACIÓN

TAMAULIPAS

R. AYUNTAMIENTO DE REYNOSA, TAM.
SECRETARÍA DE OBRAS PÚBLICAS, DESARROLLO URBANO Y MEDIO AMBIENTE

OBRA: PAVIMENTACION HIDRAULICA DE LA CALLE **EL FORTIN**	PLANO: **GEO-002**	FECHA: SEP- 2017
PLANO: GEOMETRICO	ESC: S/E	UBICACION: ENTRE CALLES EVEREST Y AVENIDA ROCALLOSA COLONIA: FRACC. LA CIMA CIUDAD: REYNOSA, TAMAULIPAS

SECRETARIO DE OBRAS PÚBLICAS,
DESARROLLO URBANO Y MEDIO AMBIENTE

ARQ. EDUARDO LÓPEZ ARIAS

SUB SECRETARIO DE OBRAS
PÚBLICAS, Y CONSTRUCCIÓN

ING. LEOPOLDO RODRIGUEZ SARMIENTO

DIRECCION DE PROYECTOS:

ING. ERICK MOJICA CASTRO

JEFE DE INFRAESTRUCTURA Y VIALIDAD	PROYECTÓ
ING. CINTHIA PEREZ SOSA	ING. JULIA ZUÑIGA PEREZ